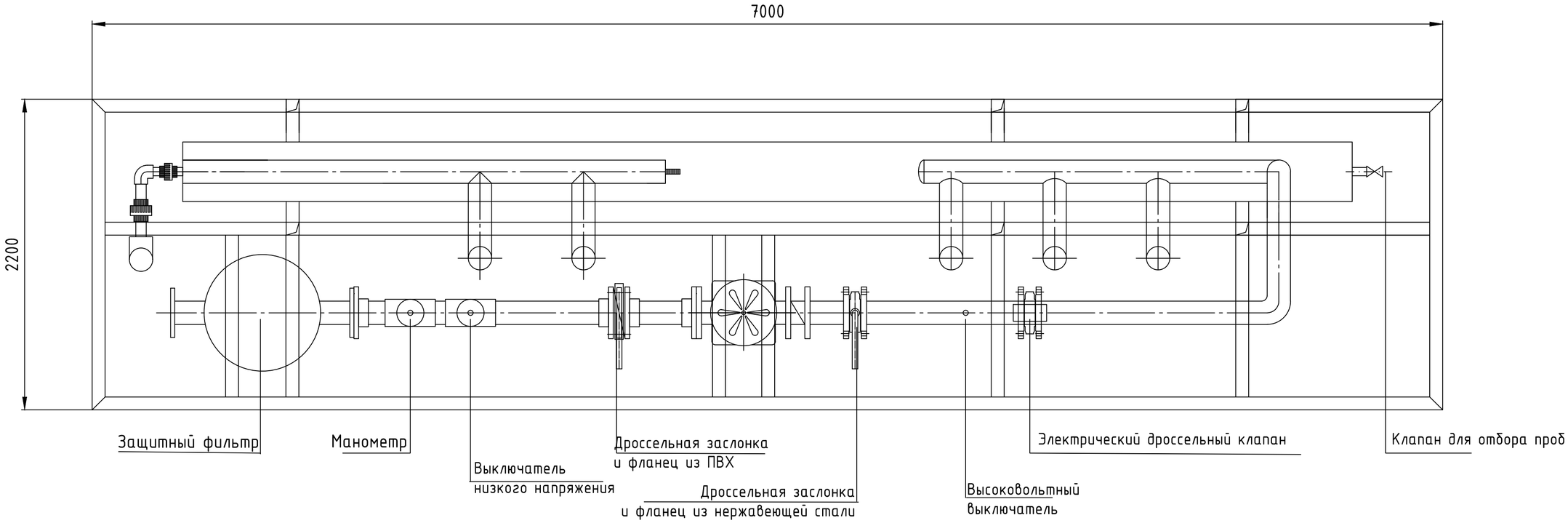

Технологические параметры	
Производительность установки по пермеату, м3/час	20
Количество мембран	30
Количество корпусов	5

Согласовано:

Взам. инв. №

Подпись и дата

Инв. № подл.

Изм.	Кол.уч.	Лист	№док.	Подпись	Дата	Установка обратного осмоса HELYX УОО-М-20			
Разработал							Стадия	Лист	Листов
Проверил									
Н. контр.									
Утвердил									

HELYX inspired by nature

Формат А2