Миксер HELYMIX 180-0,75/4-116

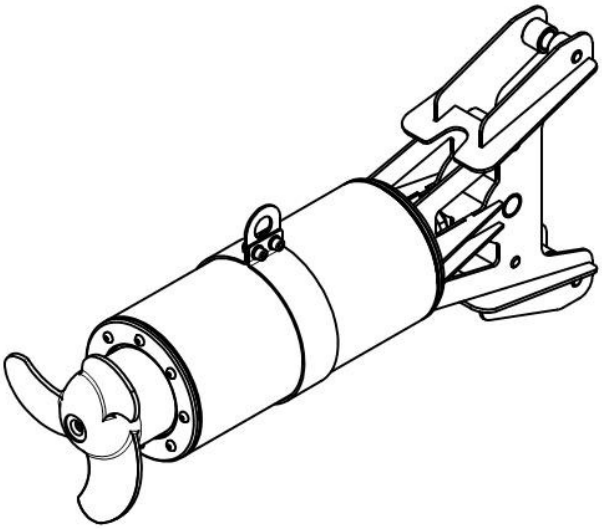

Оглавление

1. ОБЩИЕ УКАЗАНИЯ 3
2. ОСНОВНЫЕ СВЕДЕНИЯ ОБ ИЗДЕЛИИ 3
3. ОСНОВНЫЕ ТЕХНИЧЕСКИЕ ХАРАКТЕРИСТИКИ. 3
4. КОМПЛЕКТНОСТЬ 7
4.1. КОМПЛЕКТ ПОСТАВКИ 7
4.2 ИЗДЕЛИЯ С ОГРАНИЧЕННЫМ РЕСУРСОМ 7
5. СПЕЦИАЛЬНЫЕ ПРИСПОСОБЛЕНИЯ И ЗАПАСНЫЕ ЧАСТИ 7
6. СРОКИ ХРАНЕНИЯ, ГАРАНТИИ ИЗГОТОВИТЕЛЯ. 7
6.1. СРОКИ ХРАНЕНИЯ. 7
6.2 ГАРАНТИИ ИЗГОТОВИТЕЛЯ 8
7. СВИДЕТЕЛЬСТВО О ПРИЕМКЕ 9
8. УЧЕТ ТЕХНИЧЕСКОГО ОБСЛУЖИВАНИЯ 10
9. РАБОТЫ ПРИ ЭКПЛУАТАЦИИ 10
10. ХРАНЕНИЕ 10
11. РЕМОНТ 11

1. ОБЩИЕ УКАЗАНИЯ

Настоящий паспорт предназначен для ознакомления с устройством, правилами монтажа и эксплуатации установки, соблюдение которых обеспечит эффективную, безопасную работу оборудования, а также выполнение санитарных и экологических требований.

2. ОСНОВНЫЕ СВЕДЕНИЯ ОБ ИЗДЕЛИИ

Миксеры **HELYMIX** предназначены для использования:

1. Коммунальное хозяйство:
   - бескислородное перемешивание в биологических реакторах разного типа и строения;
   - создание и поддержание условий для процессов денитрификации;
   - гидроперемешивание (взмучивание) в резервуарах с водой или сточной жидкостью.
2. Гидротехника и антиобледенение (Anti-Icing):
   - резервуары хранения воды, водонапорные башни;
   - причалы и доки, в т.ч. для владельцев яхт;
   - создание незамерзающих водных участков (выращивание и ловля рыбы, декоративные озера и т.п.);
3. Прочие отрасли промышленности: приготовление эмульсий, суспензий, гомогенных жидкофазных сред, лакокрасочных материалов, растворение реагентов и приготовление химических растворов.

Миксеры **HELYMIX** используются в следующих процессах:

- Перемешивание, т.е. получения однородной суспензии, жидкостей с низкой или средней вязкостью;
- Гомогенизация;
- Сгущение;
- В резервуарах хранения шламов;
- В первичных шламоотстойниках;
- В последующих шламоотстойниках;
- Для оптимизации теплопередачи;
- Для поддержания чистоты насосных зумпфов;

- Для предотвращения отложений на днище и стенках резервуара;
- Для разрушения плавающего шлама.

Среды:

- Промышленные стоки;
- Хозяйственно-бытовые стоки;
- Активный ил;
- Сапропель;
- Сырой шлам.

Миксер полностью затопляемый (погружной) из нержавеющей стали для горизонтальной установки с самоочищающимся винтом.

Привод – герметичный трехфазный, асинхронный электродвигатель с короткозамкнутым ротором.

Уплотнение вала – два установленных друг за другом независимых от направления вращения торцевых уплотнения с камерой СОЖ.

Подшипники качения с консистентной смазкой.

Миксер выполнен в герметичном корпусе из нержавеющей стали.

Миксер **HELYMIX** используется для перемешивания жидкостей с малой и средней вязкостью в емкостях разного объема.

Материалы изготовления допускают использование миксера **HELYMIX** в умеренно агрессивных средах.

3. ОСНОВНЫЕ ТЕХНИЧЕСКИЕ ХАРАКТЕРИСТИКИ.[1]

Применяемые материалы

Деталь	Материал
Корпус HELYMIX	AISI 304
Винт	AISI 304
Торцевое уплотнение	CAR/CER
Вал	AISI 431
Эластомеры	NBR

Технические данные

Модель	180-0,75/4-116
Скорость рабочего колеса	1450 об/м
Количество лопастей	3
Диаметр винта	180
Масса (стандартный крепеж)	30 кг
Диапазон температур жидкости	5-40°C
Диапазон показателя pH	4-10
Номинальное напряжение	3x400В
Ток пусковой	1,95А
Ток номинальный	11,7А
Класс защиты (IEC 34-5)	IP68
Класс изоляции (IEC 85)	F
Длина кабеля	10м
Номинальная мощность	0,75 кВт
Способ запуска	Прямой пуск
Промышленная частота	50Гц
Режим работы	S1
Максимально возможное количество пусков в 1 час	не более 15

Максимально допустимые значения вибросмещения, виброскорости и виброускорения

Категория изделия	Крепление	Высота оси вращения, мм 56≤h≤132		
		Вибросмещение, μ	**Виброскорость**	**Виброускорение**
A	Упругое	25	1,6	2,5

Шумовые характеристики

Номинальная мощность, кВт	Среднегеометрические частоты октавных полос, Гц							
до 1,5	63	125	250	500	1000	2000	4000	8000
	21	24	27	20	29	27	23	28

1 ПРЕДПРИЯТИЕ-ИЗГОТОВИТЕЛЬ ОСТАВЛЯЕТ ЗА СОБОЙ ПРАВО ВНОСИТЬ КОНСТРУКТИВНЫЕ ИЗМЕНЕНИЯ, НЕ ПРИВОДЯЩИЕ К УХУДШЕНИЮ ТЕХНИЧЕСКИХ ХАРАКТЕРИСТИК И ТОВАРНОГО ВИДА ИЗДЕЛИЯ.

Минимальные монтажные размеры

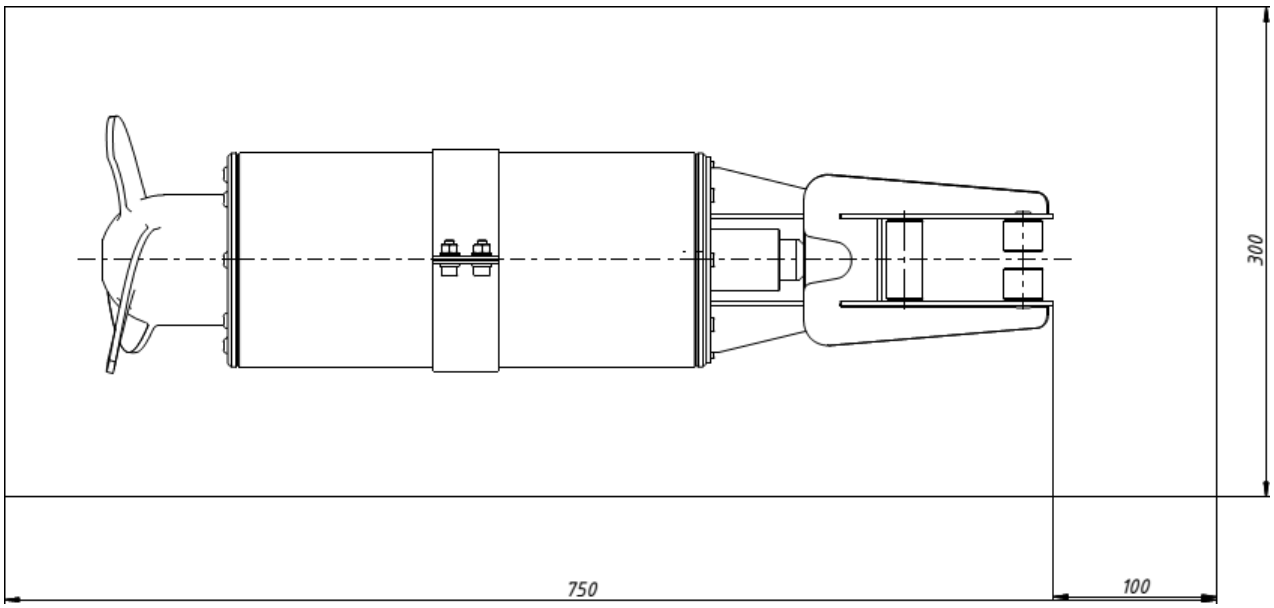

Размер профиля направляющей штанги

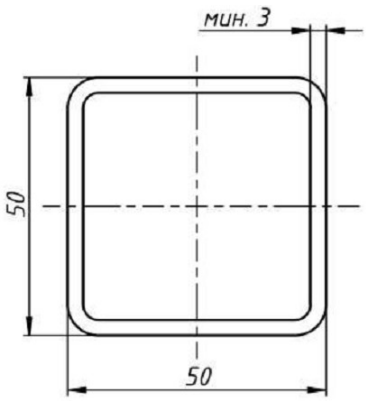

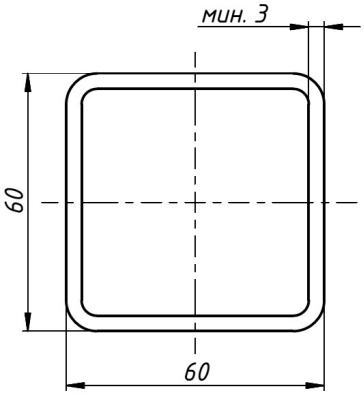

4. КОМПЛЕКТНОСТЬ

4.1. КОМПЛЕКТ ПОСТАВКИ

Комплектность установки должна соответствовать таблице 4.

Таблица 4 Комплектность установки

Обозначение	Наименование	Кол-во	Примечание
HELYMIX 180-0,75/4-116	Миксер в составе: Миксер с винтом Крепление на штангу Крепление для троса Кабель, 10 п.м.	 1 1 1 1	
HELYMIX-00.00.00.000 РЭ	Паспорт и руководство по эксплуатации HELYMIX 180-0,75/4-116	1	
	Паспорта и эксплуатационные документы на технологическое оборудование	1	комплект
	Комплект ЗИП	1[2]	

4.2. ИЗДЕЛИЯ С ОГРАНИЧЕННЫМ РЕСУРСОМ

Изделия с ограниченным ресурсом не применяются.

5. СПЕЦИАЛЬНЫЕ ПРИСПОСОБЛЕНИЯ И ЗАПАСНЫЕ ЧАСТИ

Специальные приспособления на данном оборудовании отсутствуют (не применяются). Комплект ЗИП указан в разделе 4 “Руководства по эксплуатации”.

6. СРОКИ ХРАНЕНИЯ, ГАРАНТИИ ИЗГОТОВИТЕЛЯ.

6.1. СРОКИ ХРАНЕНИЯ.

Условия хранения - 5 ОЖ 4 ГОСТ 15150-69 (навесы, помещения, где колебания температуры и влажности несущественно отличаются от аналогичных колебаний на открытом воздухе).

При длительных сроках хранения необходима консервация.

Предельный срок хранения без переконсервации – 1 год.

[2] НАЛИЧИЕ И СОСТАВ КОМПЛЕКТА ЗИП ПО СОГЛАСОВАНИЮ С ЗАКАЗЧИКОМ ПРИ ЗАКАЗЕ.

Указанный срок действителен при соблюдении потребителем требований действующей эксплуатационной документации.

Форма журнала для учета сроков хранения приведена в таблице 5 расположенной в подразделе 9.

6.2 ГАРАНТИИ ИЗГОТОВИТЕЛЯ

6.2.1 Изготовитель гарантирует соответствие установки требованиям технической документации, и обязуются в течение гарантийного срока безвозмездно заменять или ремонтировать вышедшие из строя узлы установки при соблюдении потребителем условий эксплуатации установки, транспортирования, хранения, монтажа и технического обслуживания установки

6.2.2 Срок гарантии 1 год с момента пуска установки в эксплуатацию, но не более 15 месяцев со дня отгрузки потребителю.

6.2.3 На расходные материалы и изделия с ограниченным ресурсом гарантия не распространяется.

6.2.4 При длительном хранении установки не допускается создание условий намокания расходных материалов. В противном случае претензии по сохранности материалов или их разрушению от термических воздействий (размораживания) не принимаются

6.2.5 Гарантия производителя действует при условии, что работы по монтажу, наладке, испытаниям, пуску, регулированию и сдаче установки в эксплуатацию проводились предприятиями или организациями, имеющими допуск на право проведения соответствующих работ.

6.2.6 Гарантия производителя действует если работы по монтажу, наладке, испытаниям, пуску, регулированию и сдаче установки подтверждены соответствующими документами, в том числе предусмотренными в приложениях А и Б. Все документы должны быть подписаны лицами, проводившими работы и утверждены печатями предприятий и организаций, проводивших конкретные работы.

6.2.7 Гарантия производителя не сохраняется, если отсутствуют заполненные потребителем формы предусмотренные таблицами 5,6,7.

7. СВИДЕТЕЛЬСТВО О ПРИЕМКЕ

Свидетельство о приемке.

Миксер HELYMIX 180-0,75/4-116, заводской номер _____ на основании осмотра и производственных испытаний признан годным для эксплуатации.

Установка соответствует требованиям ГОСТ 2.601-68, ГОСТ 12.2.003-91, ГОСТ 12.2.007.0-75.

Миксер укомплектован согласно технической документации.

_____

Подпись лиц, ответственных за приемку

_____

Дата приемки

8. УЧЕТ ТЕХНИЧЕСКОГО ОБСЛУЖИВАНИЯ

Форма для учета технического обслуживания приведена в таблице 5.

Таблица 5 – учет технического обслуживания

Дата	Вид технического обслуживания	Наработка		Основание (наименование и номер документа)	Должность, фамилия и подпись		Примечание
		После последнего ремонта	С начала эксплуатации		Выполнившего работу	Проверившего работу	

9. РАБОТЫ ПРИ ЭКПЛУАТАЦИИ

Форма для учета работ при эксплуатации приведена в таблице 6.

Таблица 6 – учет выполнения работы

Дата	Наименование работы и причина ее выполнения	Должность, фамилия и подпись		Примечание
		выполнившего работу	проверившего работу	

Содержит записи о внеплановых работах по текущему ремонту изделия при его эксплуатации с указанием причины выполнения, включая замену отдельных составных частей изделия

10. ХРАНЕНИЕ

Форма для учета данных о хранении приведена в таблице 7.

Таблица 7 – Хранение

Дата		Условия хранения	Вид хранения	Примечания
Приемки на хранение	Снятия с хранения			

11. РЕМОНТ

Приведена форма для учета данных о всех случаях произведенных ремонтов.

КРАТКИЕ ЗАПИСИ О ПРОИЗВЕДЕННОМ РЕМОНТЕ

_____ _____ №
наименование изделия обозначение заводской номер

_____
предприятие, дата

Наработка с начала эксплуатации _____
параметр, характеризующий ресурс или срок службы

Наработка после последнего ремонта _____
параметр, характеризующий ресурс или срок службы

Причина поступления в ремонт _____

_____

Причина поступления в ремонт _____

_____

_____ _____ _____
должность личная подпись расшифровка подписи

_____
год, месяц, число