HELYPUMP
inspired by nature

Внимание! Фотография может отличаться от настоящего вида продукта

1. Сведения об изделии

Насос предназначен для перекачивания жидкостей, таких как:
- дренажные и поверхностные воды в больших количествах;
- бытовые сточные воды;
- промышленные сточные воды с содержанием ила.

Насос идеально подходит для перекачивания вышеуказанных жидкостей в следующих местах:
- городские канализационные насосные станции;
- системы водозабора;
- станции очистки сточных вод;
- общественные здания;
- многоквартирные дома;
- заводы/промышленные предприятия.

Насос подходит как для переносного, так и для стационарного монтажа. Подъемные кронштейны, установленные на насосах, позволяют удобно транспортировать изделие к месту монтажа и монтаж на месте.
Насос изготовлен согласно стандартам:

EN ISO 12100-1:2003,
EN ISO 12100-2:2003,
EN 809:1998+AC:2002,
EN ISO 14121-1:2007,
EN 60204-1:2006,
EN 61000-6-2-2005,
EN 61000-6-4- 2007.

HELYPUMP
inspired by nature

2. Условия эксплуатации

Описание	Значение
Жидкость	
Максимальная температура перекачиваемой жидкости	+40 ºС
Максимальная плотность перекачиваемой жидкости	1200 кг/ м3
Кислотность	pH 4-10
Технические данные	
Производительность	180 м3/ч
Напор	11 м
Длина кабеля	20 м
Масса насоса	кг
Максимальный диаметр прохода твердых тел	35 мм
Диаметр выходного отверстия	DN 150
Двигатель	
Мощность	11 кВт;
Частота вращения	1450 об/мин
Рабочее колесо	полуоткрытое
Класс защиты	IP68
Класс изоляции	E
Реле влажности	опционально
Напряжение	3x380 В
Сила тока	20,1 А
Частота тока	50 Гц
Количество полюсов	4
Максимальный уровень шума	70 дБ(А)
Взрывозащищенное исполнение	Нет
Способ пуска	прямой
Материалы	
Корпус	чугун
Рабочее колесо	чугун
Двигатель	чугун
Вал насоса	н/ж сталь
Торцовое уплотнение	SIC/WC

**Защита от перегрева двигателя: при температуре статора свыше 125 °С электрическая цепь размыкается*

3. Графические характеристики

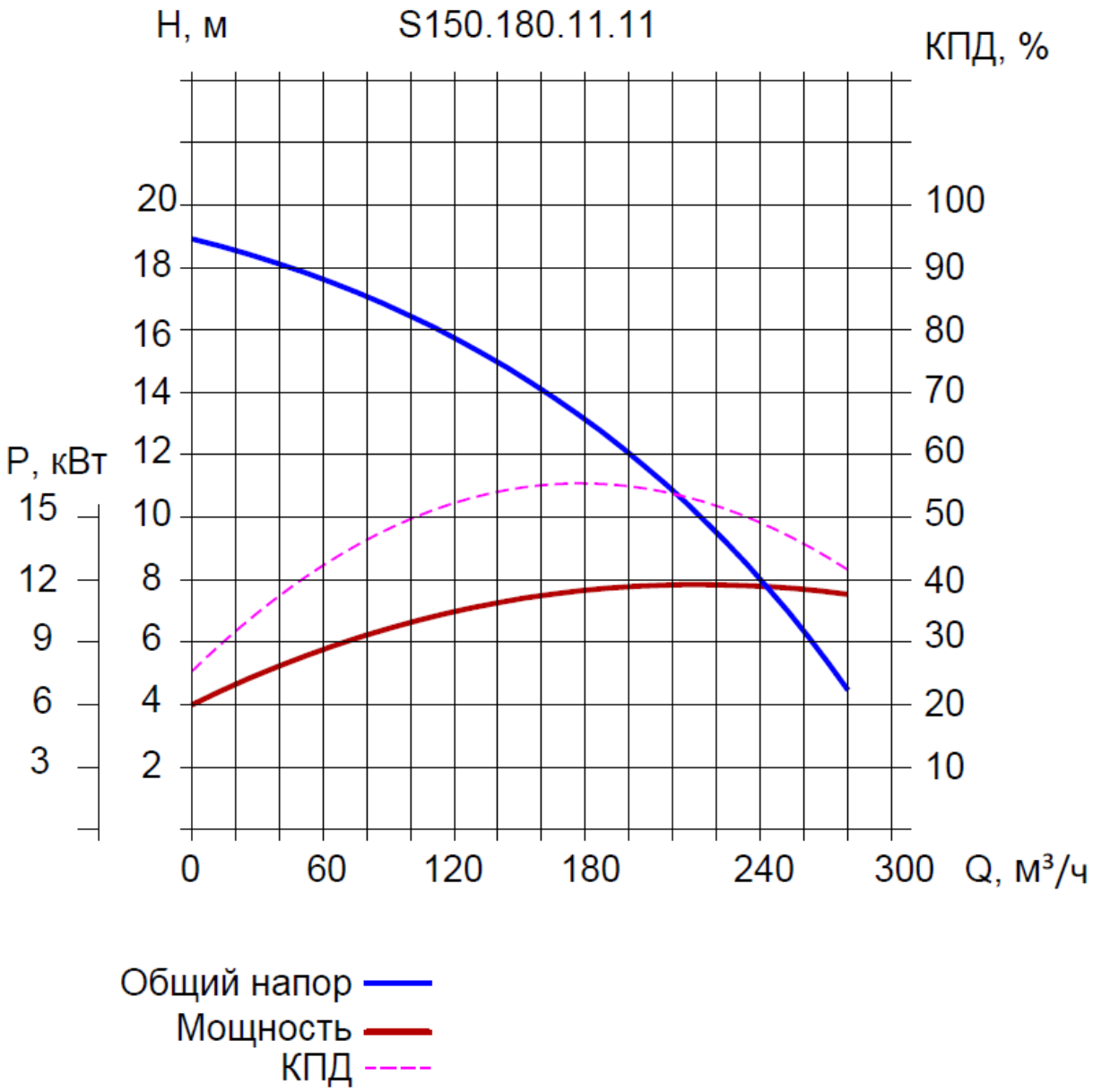

HELYPUMP
inspired by nature

4. Установка насоса на автоматической трубной муфте

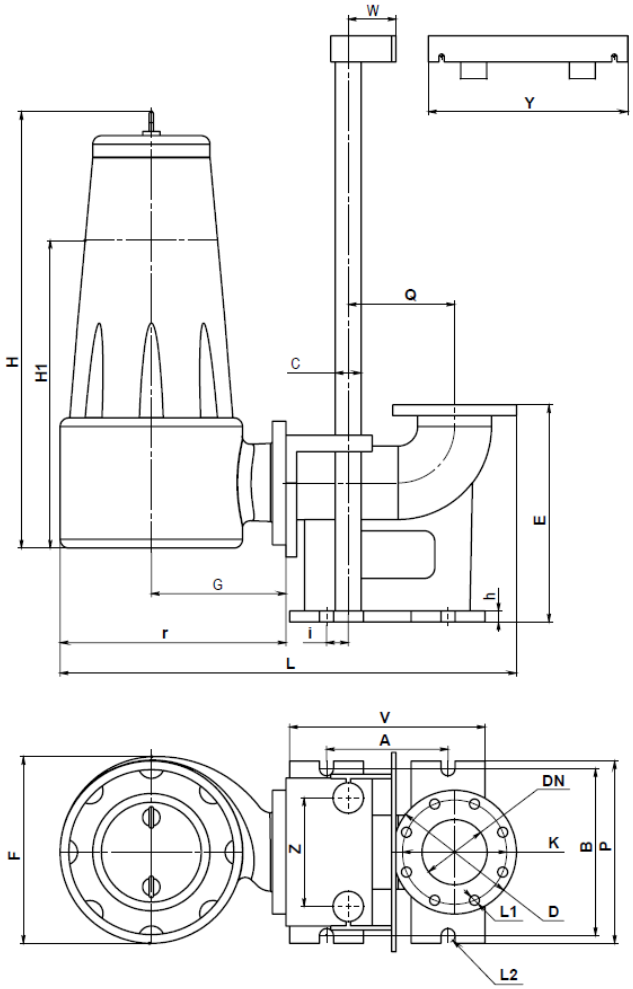

Размеры насоса [мм] представлены в таблице

DN	D	K	L1	n	A	B	C	E	Q	V	P	i
50	140	110	14	4	166	138	26,5	210	155	210	160	25
65	160	130	14	4	185	170	26,5	245	175	235	200	25
80	190	150	18	4	210	190	42	280	300	170	192	50
100	210	170	18	4	166	138	42	280	192	270	230	50

DN	h	L2	M	Z	W	Y	H	H1	L	F	G	r
50	12	16	220	100	90	265	540	360	630	240	237	330
65	12	16	240	130	90	275	610	407	690	250	243	350
80	12	16	270	150	100	315	670	447	795	289	270	400
100	15	20	305	170	110	360	670	447	910	300	318	450

**H1 - Минимальный уровень откачиваемой жидкости*
**n – Количество болтов*

HELYPUMP
inspired by nature
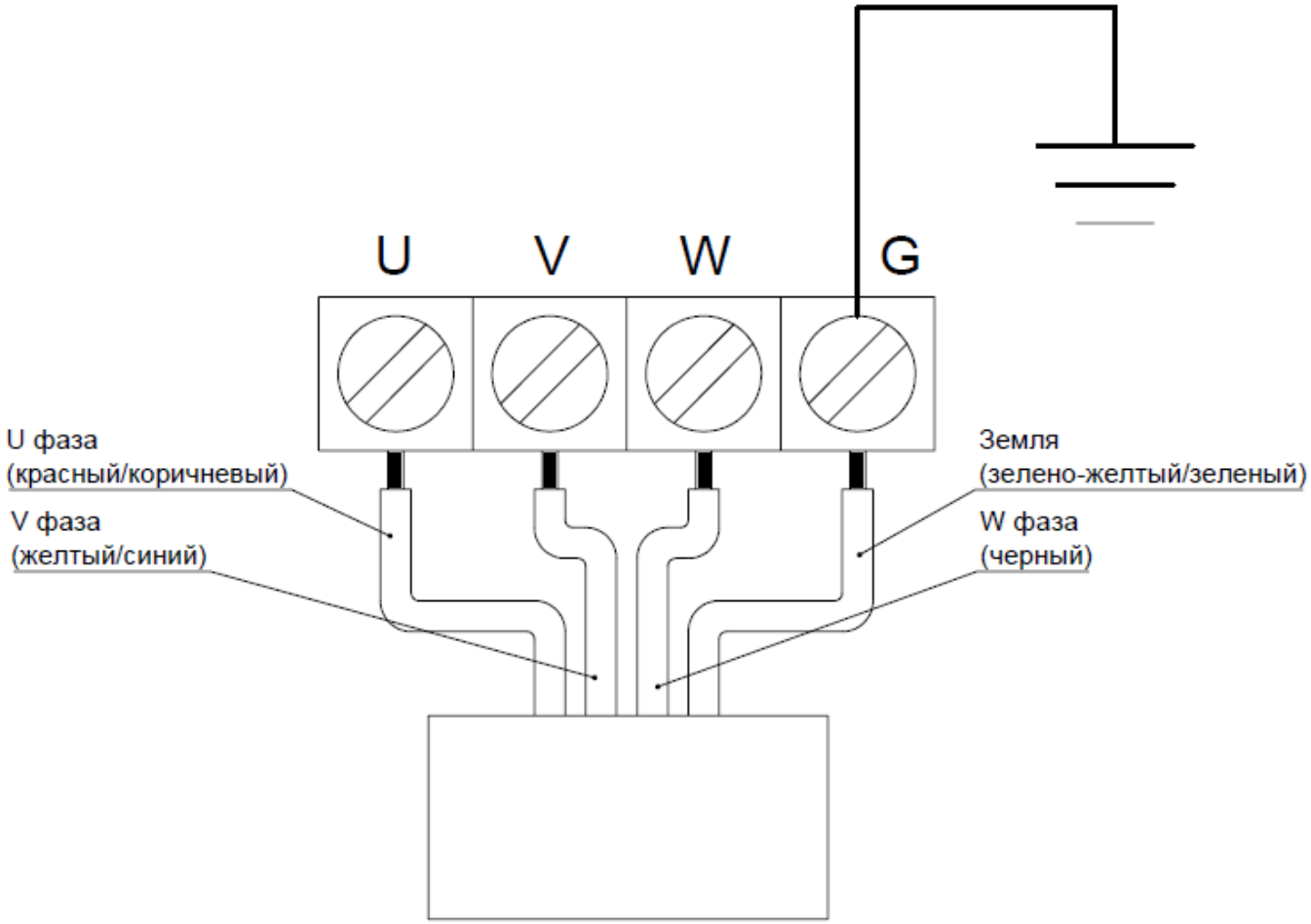
5. Схема подключения