Дисковый фильтр
Helyx ДФ-18

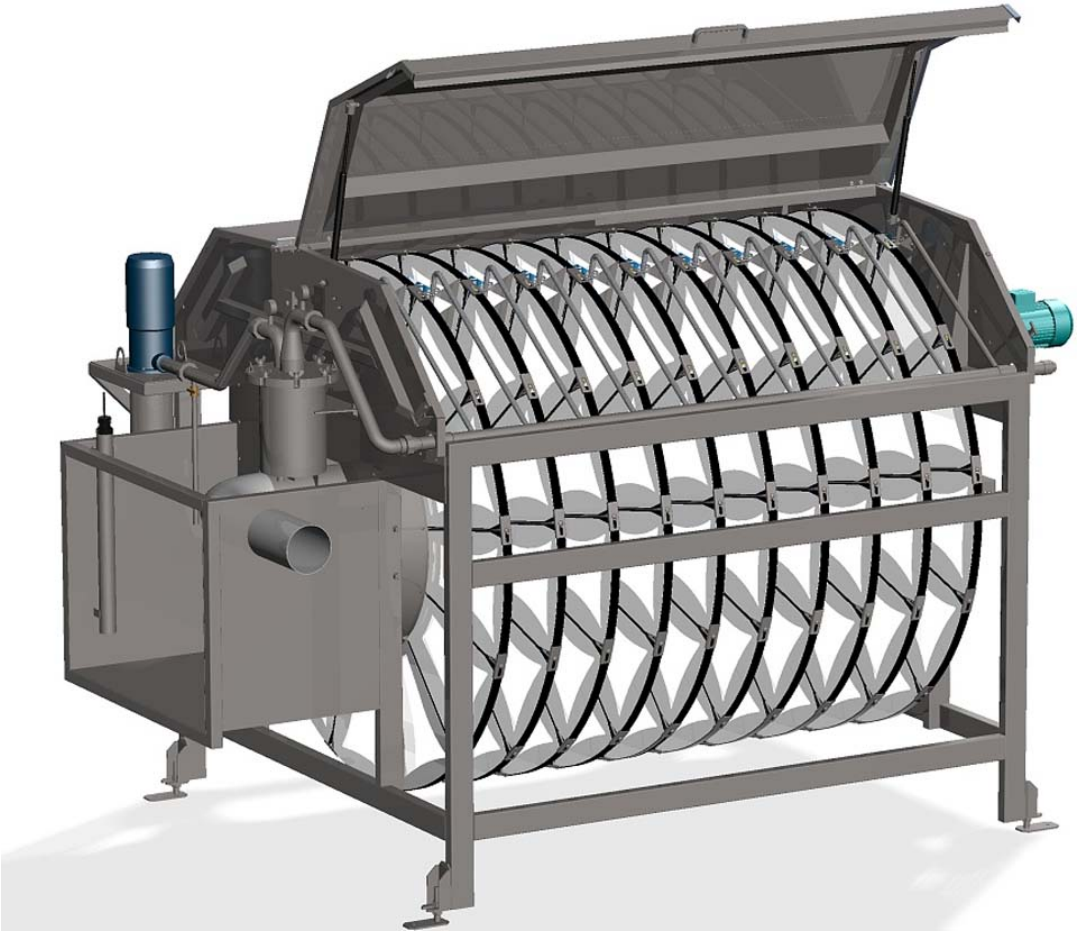

Оглавление

1. ОБЩИЕ УКАЗАНИЯ 3
2. ОСНОВНЫЕ СВЕДЕНИЯ ОБ ИЗДЕЛИИ 3
3. ОСНОВНЫЕ ТЕХНИЧЕСКИЕ ХАРАКТЕРИСТИКИ. 4
4. КОМПЛЕКТНОСТЬ 6
4.1. КОМПЛЕКТ ПОСТАВКИ 6
4.2 ИЗДЕЛИЯ С ОГРАНИЧЕННЫМ РЕСУРСОМ 6
5. СПЕЦИАЛЬНЫЕ ПРИСПОСОБЛЕНИЯ И ЗАПАСНЫЕ ЧАСТИ 6
6. СРОКИ ХРАНЕНИЯ, ГАРАНТИИ ИЗГОТОВИТЕЛЯ. 6
6.1. СРОКИ ХРАНЕНИЯ. 6
6.2 ГАРАНТИИ ИЗГОТОВИТЕЛЯ 7
7. СВИДЕТЕЛЬСТВО О ПРИЕМКЕ 8
8. УЧЕТ ТЕХНИЧЕСКОГО ОБСЛУЖИВАНИЯ 9
9. РАБОТЫ ПРИ ЭКПЛУАТАЦИИ 9
10. ХРАНЕНИЕ 9
11. РЕМОНТ 10

1. ОБЩИЕ УКАЗАНИЯ

Настоящий паспорт предназначен для ознакомления с устройством, правилами монтажа и эксплуатации установки, соблюдение которых обеспечит эффективную, безопасную работу оборудования, а также выполнение санитарных и экологических требований.

2. ОСНОВНЫЕ СВЕДЕНИЯ ОБ ИЗДЕЛИИ

Фильтр оснащен валами с фильтрационными дисками (18 штук) и горизонтальной осью вращения. Диски состоят из двенадцати отдельных сегментов. Вал с дисками, снабженными фильтровальной тканью, подвешен на двух ремнях, которые вместе с приводом обеспечивают вращение вала в течение цикла промывки. Фильтровальная ткань служит барьером, обеспечивающим фильтрацию протекающей воды. Она задерживает загрязнения, которые с помощью продуманной промывочной системы удаляются в шламоотстойник фильтра. Фильтровальная ткань закреплена на специальных пластиковых сегментах, которые легко, без необходимости сложного монтажа закрепляются на валу. Промывочная система подключена к насосу, который подает отфильтрованную воду для промывки ткани. Образующийся шлам откачивается шламовым насосом или отводится самотеком. Управление работой фильтра происходит на основе измерения уровней перед фильтром и в шламоотстойнике. Устройство содержит все функциональные компоненты, необходимые для фильтрации.

3. ОСНОВНЫЕ ТЕХНИЧЕСКИЕ ХАРАКТЕРИСТИКИ.[1]

Материалы	Рама, резервуар, несущие элементы, кожух	нержавеющая сталь AISI 304 / AISI 316
	Прочее – уплотнения, колпачки и т.д.	высокопрочные пластмассы, резина
	Фильтрующая ткань	PES
Базовое исполнение	Размеры устройства (Д x Ш x В)	5560 x 2440 x 2670 мм
	Высота края перелива	1300 мм
	Размеры каналов (Д x Ш)	5800 x 2800 мм
	Вес без воды	3300 кг
	Максимальный расход (для 10, 20, 30, 40 мкм фильтр. тк.; 40 мг/л	253/ 324/ 373/ 437 л/с
	Способ напуска	самотеком
	Количество дисков/количество сегментов	18 дисков / 216 сегментов
	Поверхность для фильтрации общая / применима	95,0 / 61,0 м²
	Подача воды для промывки – подключение	7-10 бар
	Количество форсунок для промывки	252 шт
	Определение уровня	зонды давления, 0–10 В, 0–10 м/451
	Отведение шлама	откачиванием/самотеком
	Выходной фланец шлама (удаление гравитационного шлама)	DN150, PN10
	Подключение грязевого насоса, если применимо	2", внутренняя резьба

Электрооборудование

Электрооборудование	Напряжение сети	3x400 В / 50 Гц
Распределительный щит, управление	Расположение распределительного щита	на стене
	Степень защиты распределительного щита, приводов	IP54, IP65
	Масса	около 20 кг
Потребляемая мощность устройства	Базовое исполнение потребляемая мощность (без грязевого насоса)	16,5 кВт
	Двигатель – привод вала фильтрующих дисков	SIEMENS (1,5kW)
	Промывочный насос	Lowara (15 kW)
	Грязевой насос*	Lowara (1,5 kW)
	Минимальное потребление энергии / 1 день	29,7 кВт*ч
	Ø потребление энергии / 1 день	34,65 кВт*ч
	Максимальное потребление энергии / 1 день	191,4 кВт*ч

Рабочие уровни

На притоке	Минимальный уровень	1300 мм
	Выключающий уровень	1350 мм
	Включающий уровень	1500 мм
	Макс. (аварийный) уровень	1540 мм
На стоке	Макс. уровень за фильтром	1000 мм

1 ПРЕДПРИЯТИЕ-ИЗГОТОВИТЕЛЬ ОСТАВЛЯЕТ ЗА СОБОЙ ПРАВО ВНОСИТЬ КОНСТРУКТИВНЫЕ ИЗМЕНЕНИЯ, НЕ ПРИВОДЯЩИЕ К УХУДШЕНИЮ ТЕХНИЧЕСКИХ ХАРАКТЕРИСТИК И ТОВАРНОГО ВИДА ИЗДЕЛИЯ.

РАЗРЕЗ А-А

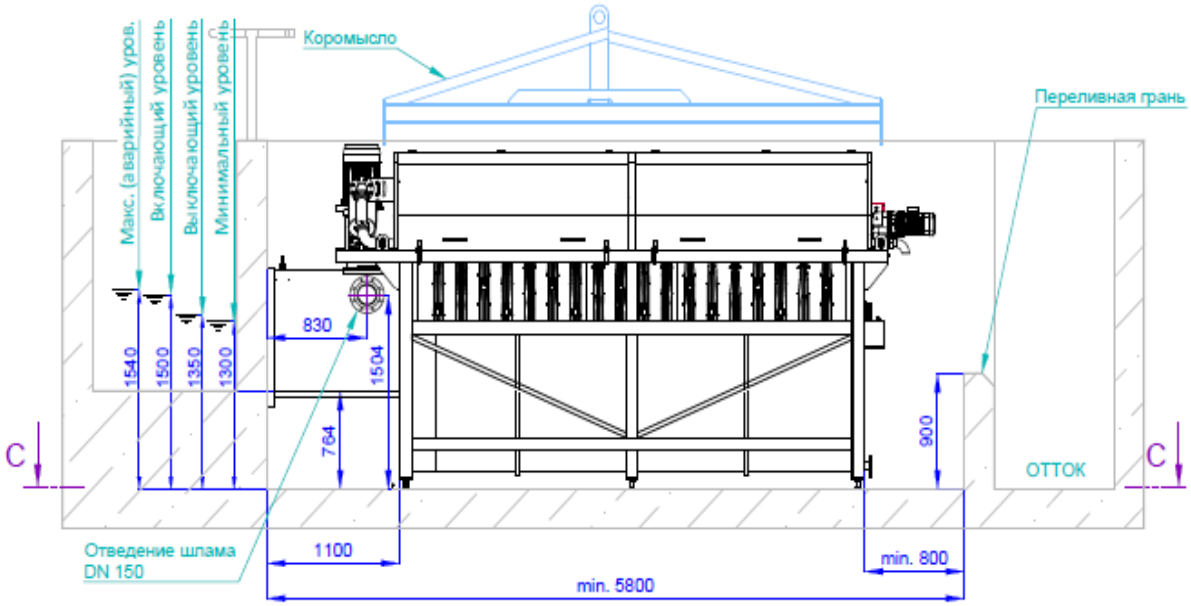

РАЗРЕЗ В-В

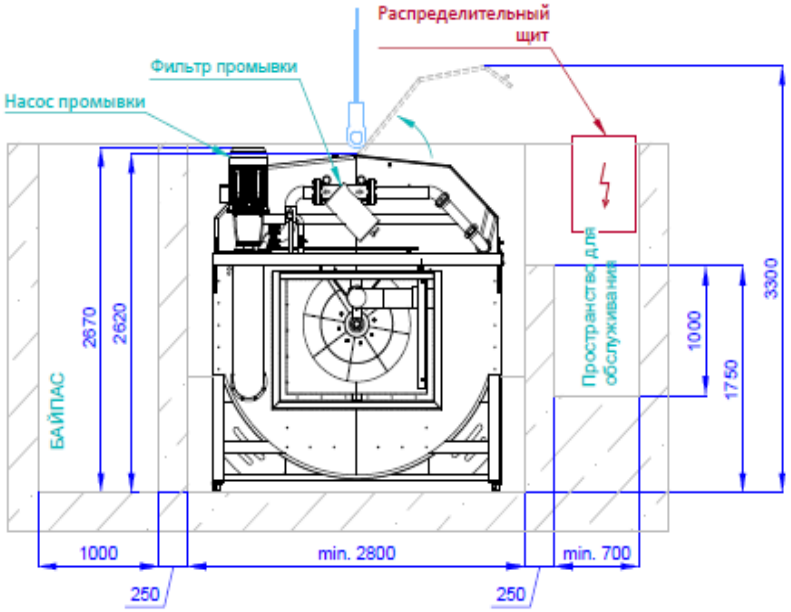

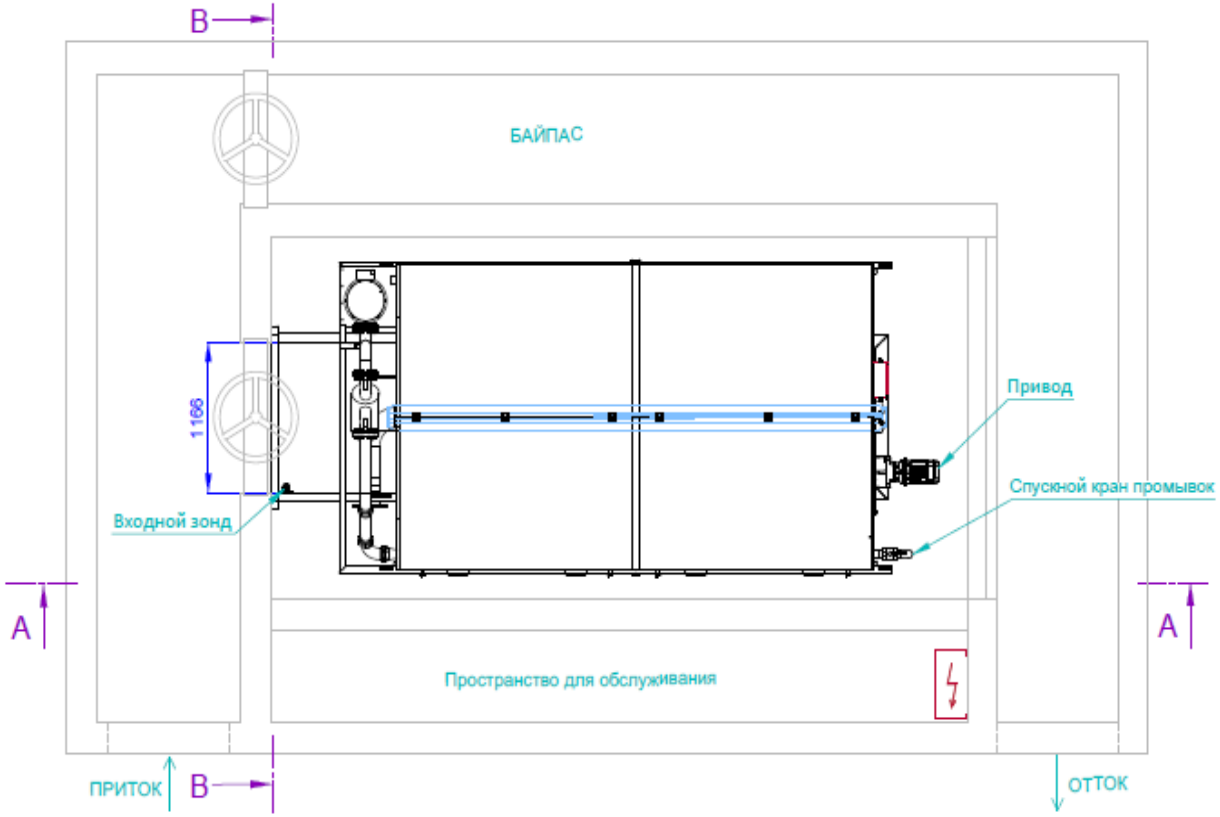

РАЗРЕЗ С-С - Анкерные точки

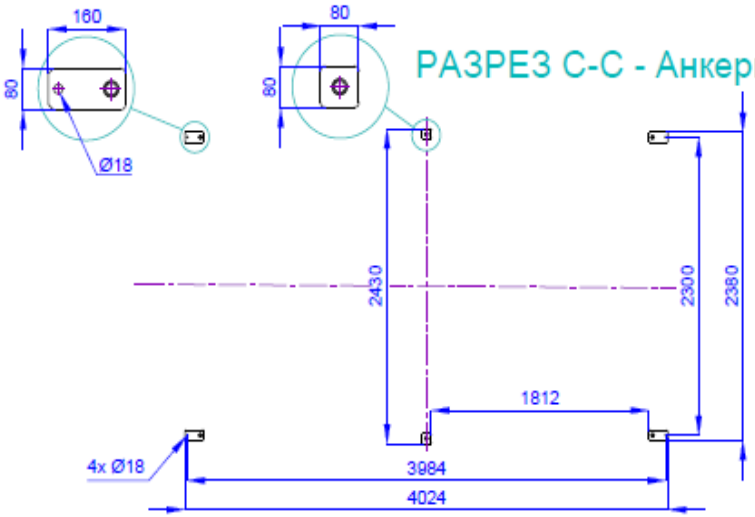

4. КОМПЛЕКТНОСТЬ

4.1. КОМПЛЕКТ ПОСТАВКИ

Комплектность установки должна соответствовать таблице 4.

Таблица 4 Комплектность установки

Обозначение	Наименование	Кол-во	Примечание
Helyx ДФ-18	Дисковый фильтр в составе: Самопромывной дисковый фильтр Фильтр сетчатый для защиты насоса промывки Автоматизированная система промывки Насос промывки Датчик уровня Шкаф управления	 1 1 1 1 1 1	
ДФ-00.00.00.000 РЭ	Паспорт и руководство по эксплуатации Helyx ДФ-18	1	
	Паспорта и эксплуатационные документы на технологическое оборудование	1	комплект
	Комплект ЗИП	1[2]	

4.2. ИЗДЕЛИЯ С ОГРАНИЧЕННЫМ РЕСУРСОМ

Изделия с ограниченным ресурсом не применяются.

5. СПЕЦИАЛЬНЫЕ ПРИСПОСОБЛЕНИЯ И ЗАПАСНЫЕ ЧАСТИ

Специальные приспособления на данном оборудовании отсутствуют (не применяются). Комплект ЗИП указан в разделе 4 “Руководства по эксплуатации”.

6. СРОКИ ХРАНЕНИЯ, ГАРАНТИИ ИЗГОТОВИТЕЛЯ.

6.1. СРОКИ ХРАНЕНИЯ.

Условия хранения - 5 ОЖ 4 ГОСТ 15150-69 (навесы, помещения, где колебания температуры и влажности несущественно отличаются от аналогичных колебаний на открытом воздухе).

При длительных сроках хранения необходима консервация.

---

[2] НАЛИЧИЕ И СОСТАВ КОМПЛЕКТА ЗИП ПО СОГЛАСОВАНИЮ С ЗАКАЗЧИКОМ ПРИ ЗАКАЗЕ.

Предельный срок хранения без переконсервации – 1 год.

Указанный срок действителен при соблюдении потребителем требований действующей эксплуатационной документации.

Форма журнала для учета сроков хранения приведена в таблице 5 расположенной в подразделе 9.

6.2 ГАРАНТИИ ИЗГОТОВИТЕЛЯ

6.2.1 Изготовитель гарантирует соответствие установки требованиям технической документации, и обязуются в течение гарантийного срока безвозмездно заменять или ремонтировать вышедшие из строя узлы установки при соблюдении потребителем условий эксплуатации установки, транспортирования, хранения, монтажа и технического обслуживания установки

6.2.2 Срок гарантии 1 год с момента пуска установки в эксплуатацию, но не более 15 месяцев со дня отгрузки потребителю.

6.2.3 На расходные материалы и изделия с ограниченным ресурсом гарантия не распространяется.

6.2.4 При длительном хранении установки не допускается создание условий намокания расходных материалов. В противном случае претензии по сохранности материалов или их разрушению от термических воздействий (размораживания) не принимаются

6.2.5 Гарантия производителя действует при условии, что работы по монтажу, наладке, испытаниям, пуску, регулированию и сдаче установки в эксплуатацию проводились предприятиями или организациями, имеющими допуск на право проведения соответствующих работ.

6.2.6 Гарантия производителя действует если работы по монтажу, наладке, испытаниям, пуску, регулированию и сдаче установки подтверждены соответствующими документами, в том числе предусмотренными в приложениях А и Б. Все документы должны быть подписаны лицами, проводившими работы и утверждены печатями предприятий и организаций, проводивших конкретные работы.

6.2.7 Гарантия производителя не сохраняется, если отсутствуют заполненные потребителем формы предусмотренные таблицами 5,6,7.

7. СВИДЕТЕЛЬСТВО О ПРИЕМКЕ

Свидетельство о приемке.

Дисковый фильтр HELYX ДФ-18, заводской номер _____ на основании осмотра и производственных испытаний признан годным для эксплуатации.

Установка соответствует требованиям ГОСТ 2.601-68, ГОСТ 12.2.003-91, ГОСТ 12.2.007.0-75.

Установка укомплектована согласно технической документации.

_____

Подпись лиц, ответственных за приемку

_____

Дата приемки

8. УЧЕТ ТЕХНИЧЕСКОГО ОБСЛУЖИВАНИЯ

Форма для учета технического обслуживания приведена в таблице 5.

Таблица 5 – учет технического обслуживания

Дата	Вид технического обслуживания	Наработка		Основание (наименование и номер документа)	Должность, фамилия и подпись		Примечание
		После последнего ремонта	С начала эксплуатации		Выполнившего работу	Проверившего работу	

9. РАБОТЫ ПРИ ЭКПЛУАТАЦИИ

Форма для учета работ при эксплуатации приведена в таблице 6.

Таблица 6 – учет выполнения работы

Дата	Наименование работы и причина ее выполнения	Должность, фамилия и подпись		Примечание
		выполнившего работу	проверившего работу	

Содержит записи о внеплановых работах по текущему ремонту изделия при его эксплуатации с указанием причины выполнения, включая замену отдельных составных частей изделия

10. ХРАНЕНИЕ

Форма для учета данных о хранении приведена в таблице 7.

Таблица 7 – Хранение

Дата		Условия хранения	Вид хранения	Примечания
Приемки на хранение	Снятия с хранения			

11. РЕМОНТ

Приведена форма для учета данных о всех случаях произведенных ремонтов.

КРАТКИЕ ЗАПИСИ О ПРОИЗВЕДЕННОМ РЕМОНТЕ

_____ _____ №
наименование изделия обозначение заводской номер

_____
предприятие, дата

Наработка с начала эксплуатации _____
параметр, характеризующий ресурс или срок службы

Наработка после последнего ремонта _____
параметр, характеризующий ресурс или срок службы

Причина поступления в ремонт _____

_____

Причина поступления в ремонт _____

_____

_____ _____ _____
должность личная подпись расшифровка подписи

_____
год, месяц, число