Пескопромыватель
Helyx ПП-10

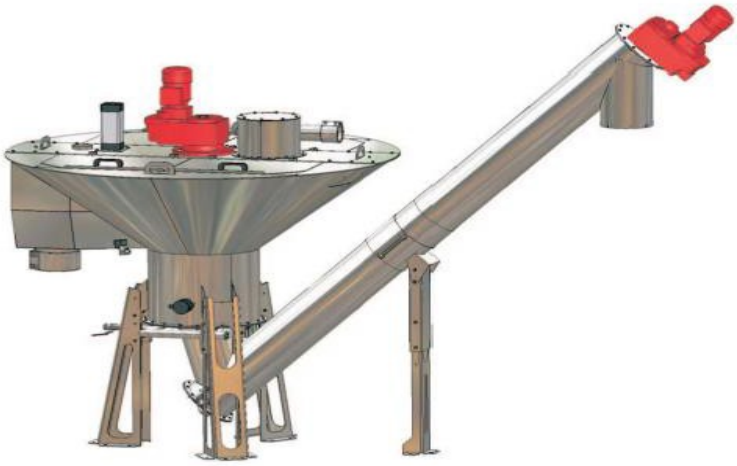

Оглавление

1. ОБЩИЕ УКАЗАНИЯ 3
2. ОСНОВНЫЕ СВЕДЕНИЯ ОБ ИЗДЕЛИИ 3
3. ОСНОВНЫЕ ТЕХНИЧЕСКИЕ ХАРАКТЕРИСТИКИ. 3
4. КОМПЛЕКТНОСТЬ 7
4.1. КОМПЛЕКТ ПОСТАВКИ 7
4.2 ИЗДЕЛИЯ С ОГРАНИЧЕННЫМ РЕСУРСОМ 7
5. СПЕЦИАЛЬНЫЕ ПРИСПОСОБЛЕНИЯ И ЗАПАСНЫЕ ЧАСТИ 7
6. СРОКИ ХРАНЕНИЯ, ГАРАНТИИ ИЗГОТОВИТЕЛЯ. 7
6.1. СРОКИ ХРАНЕНИЯ. 7
6.2 ГАРАНТИИ ИЗГОТОВИТЕЛЯ 8
7. СВИДЕТЕЛЬСТВО О ПРИЕМКЕ 9
8. УЧЕТ ТЕХНИЧЕСКОГО ОБСЛУЖИВАНИЯ 10
9. РАБОТЫ ПРИ ЭКПЛУАТАЦИИ 10
10. ХРАНЕНИЕ 10
11. РЕМОНТ 11

1. ОБЩИЕ УКАЗАНИЯ

Настоящий паспорт предназначен для ознакомления с устройством, правилами монтажа и эксплуатации установки, соблюдение которых обеспечит эффективную, безопасную работу оборудования, а также выполнение санитарных и экологических требований.

2. ОСНОВНЫЕ СВЕДЕНИЯ ОБ ИЗДЕЛИИ

Пескопромыватели используются как основное оборудование для очистных сооружений хозяйственно-бытовых сточных вод, а также стоков пищевой, бумажной и других отраслей промышленности.

Работа пескопромывателя основана на действии гравитационных сил. Среда поступает через входное отверстие, расположенное в верхней части бункера. Находящийся в стоке во взвешенном состоянии песок оседает вниз и собирается в нижней части воронки. Песок внизу захватывается спиралью шнека и поднимается вверх до выходного отверстия сбросного лотка, через который сбрасывается в контейнер.

3. ОСНОВНЫЕ ТЕХНИЧЕСКИЕ ХАРАКТЕРИСТИКИ.[1]

Параметр	**Значение**
Диаметр шнека	240 мм
Отделение песка	180-300 кг/ч
Номинальная производительность	10 л/с
Средняя производительность	7 л/с
Максимальная производительность	15 л/с
Материал корпуса оборудования	н/ж сталь AISI 304L
Материал шнека	угл. сталь ST52
Высота выгрузки	2500 мм
Габаритные размеры ДхШхВ	5500х2300х3100 мм
Угол наклона шнека	45°
Электродвигатель шнек. траснпортера/мешалки	0,75/0,37 кВт
Напряжение	220/400 В, 50 Гц
Степень защиты	IP55
Вход/выход	80/150 мм

1 ПРЕДПРИЯТИЕ-ИЗГОТОВИТЕЛЬ ОСТАВЛЯЕТ ЗА СОБОЙ ПРАВО ВНОСИТЬ КОНСТРУКТИВНЫЕ ИЗМЕНЕНИЯ, НЕ ПРИВОДЯЩИЕ К УХУДШЕНИЮ ТЕХНИЧЕСКИХ ХАРАКТЕРИСТИК И ТОВАРНОГО ВИДА ИЗДЕЛИЯ.

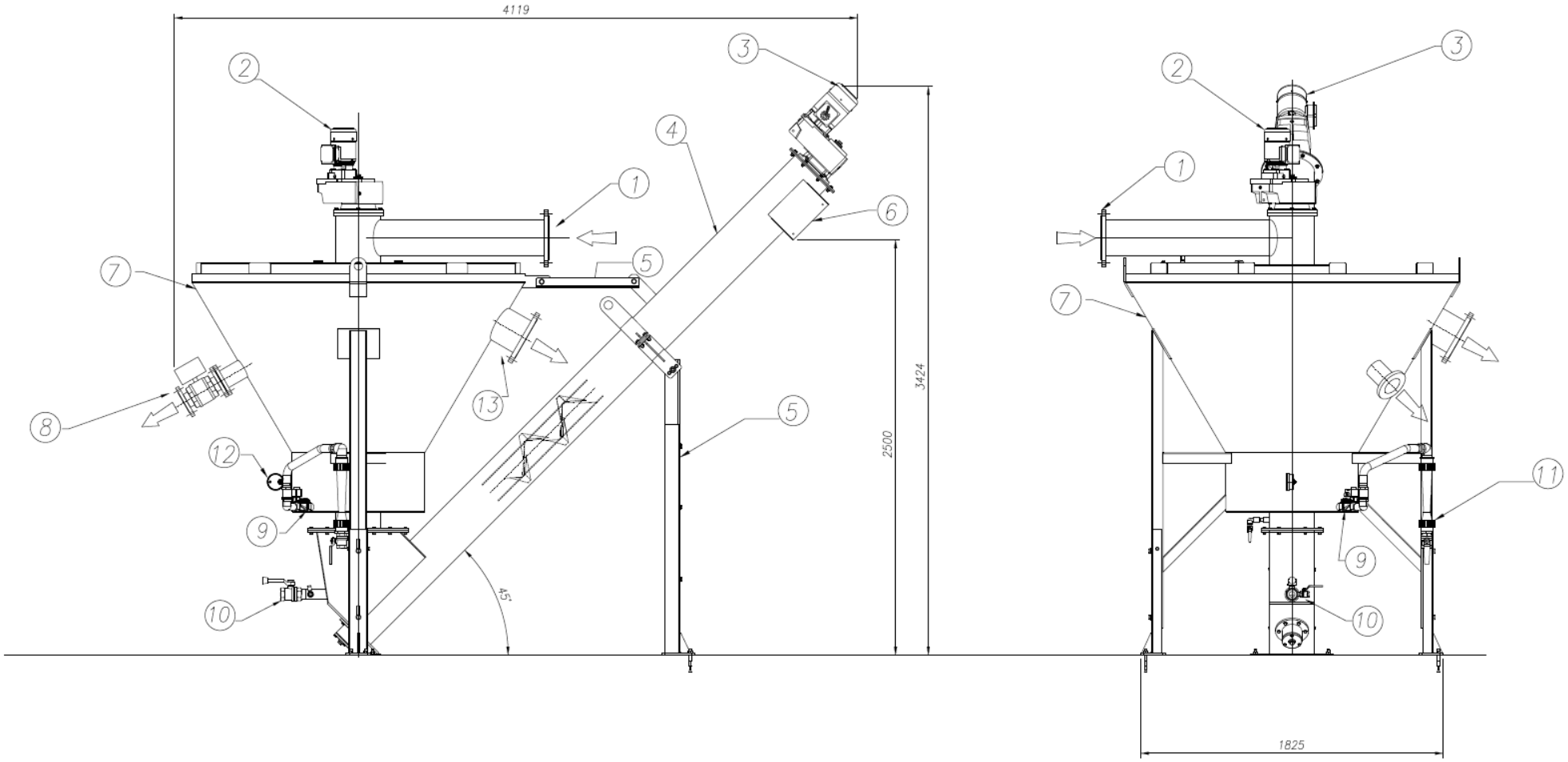
4119
3424
2500
45°
1825
1
2
3
4
5
6
7
8
9
10
11
12
13

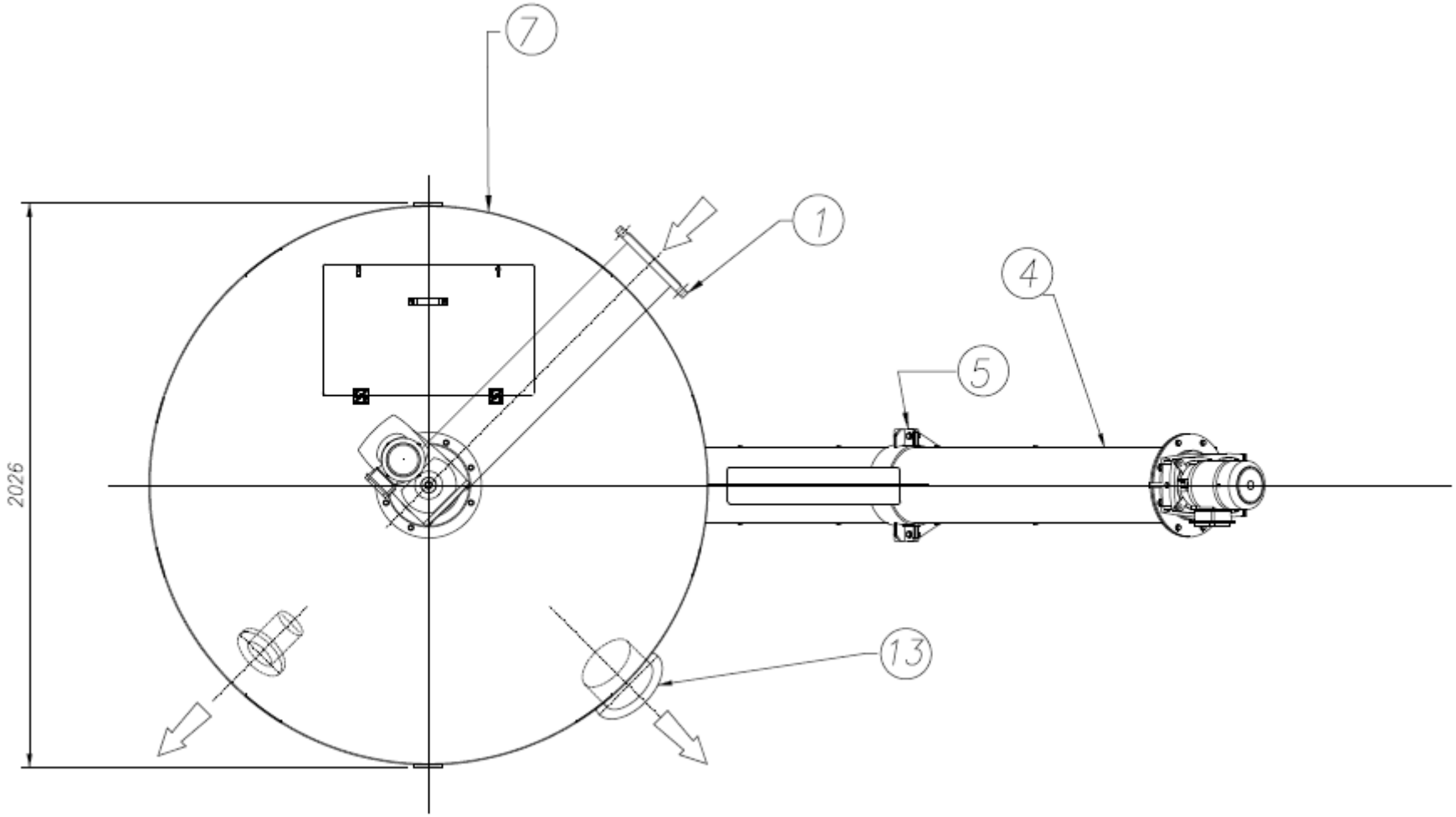
7
1
4
5
13
2026

Условные обозначения	
1	ВХОДНОЙ ПАТРУБОК DN80
2	ПРИВОД МЕШАЛКИ 0,37кВт
3	ПРИВОД ВИНТОВОГО КОНВЕЙЕРА 0,75кВт
4	ВИНТОВОЙ КОНВЕЙЕР ПЕСКА DN240
5	ОПОРЫ ВИНТОВОГО КОНВЕЙЕРА
6	ВЫГРУЗКА ПЕСКА
7	ПРОМЫВКА ПЕСКА
8	ПАТРУБОК ВЫГРУЗКИ ЧАСТИЦ 4"
9	ЭЛЕКТРОМАГНИТНЫЙ КЛАПАН ПРОМЫВКИ 1"1/4 25Iл/мин – 2 атм.
10	ДОННАЯ ВЫГРУЗКА 2"
11	РАСХОДОМЕР
12	ЭЛЕКТРОННЫЙ МАНОМЕТР
13	ПАТРУБОК ВЫГРУЗКИ DN150

4. КОМПЛЕКТНОСТЬ

4.1. КОМПЛЕКТ ПОСТАВКИ

Комплектность установки должна соответствовать таблице 4.

Таблица 4 Комплектность установки

Обозначение	Наименование	Кол-во	Примечание
Helyx ПП-10	Пескопромыватель в составе: Пескопромыватель с винтовым конвейером КИП Панель управления	 1 1 1	комплект
ПП-00.00.00.000 РЭ	Паспорт и руководство по эксплуатации Helyx ПП-10	1	
	Паспорта и эксплуатационные документы на технологическое оборудование	1	комплект
	Комплект ЗИП	1[2]	

4.2. ИЗДЕЛИЯ С ОГРАНИЧЕННЫМ РЕСУРСОМ

Изделия с ограниченным ресурсом не применяются.

5. СПЕЦИАЛЬНЫЕ ПРИСПОСОБЛЕНИЯ И ЗАПАСНЫЕ ЧАСТИ

Специальные приспособления на данном оборудовании отсутствуют (не применяются). Комплект ЗИП указан в разделе 4 “Руководства по эксплуатации”.

6. СРОКИ ХРАНЕНИЯ, ГАРАНТИИ ИЗГОТОВИТЕЛЯ.

6.1. СРОКИ ХРАНЕНИЯ.

Условия хранения - 5 ОЖ 4 ГОСТ 15150-69 (навесы, помещения, где колебания температуры и влажности несущественно отличаются от аналогичных колебаний на открытом воздухе).

При длительных сроках хранения необходима консервация.

Предельный срок хранения без переконсервации – 1 год.

[2] НАЛИЧИЕ И СОСТАВ КОМПЛЕКТА ЗИП ПО СОГЛАСОВАНИЮ С ЗАКАЗЧИКОМ ПРИ ЗАКАЗЕ.

Указанный срок действителен при соблюдении потребителем требований действующей эксплуатационной документации.

Форма журнала для учета сроков хранения приведена в таблице 5 расположенной в подразделе 9.

6.2 ГАРАНТИИ ИЗГОТОВИТЕЛЯ

6.2.1 Изготовитель гарантирует соответствие установки требованиям технической документации, и обязуются в течение гарантийного срока безвозмездно заменять или ремонтировать вышедшие из строя узлы установки при соблюдении потребителем условий эксплуатации установки, транспортирования, хранения, монтажа и технического обслуживания установки

6.2.2 Срок гарантии 1 год с момента пуска установки в эксплуатацию, но не более 15 месяцев со дня отгрузки потребителю.

6.2.3 На расходные материалы и изделия с ограниченным ресурсом гарантия не распространяется.

6.2.4 При длительном хранении установки не допускается создание условий намокания расходных материалов. В противном случае претензии по сохранности материалов или их разрушению от термических воздействий (размораживания) не принимаются

6.2.5 Гарантия производителя действует при условии, что работы по монтажу, наладке, испытаниям, пуску, регулированию и сдаче установки в эксплуатацию проводились предприятиями или организациями, имеющими допуск на право проведения соответствующих работ.

6.2.6 Гарантия производителя действует если работы по монтажу, наладке, испытаниям, пуску, регулированию и сдаче установки подтверждены соответствующими документами, в том числе предусмотренными в приложениях А и Б. Все документы должны быть подписаны лицами, проводившими работы и утверждены печатями предприятий и организаций, проводивших конкретные работы.

6.2.7 Гарантия производителя не сохраняется, если отсутствуют заполненные потребителем формы предусмотренные таблицами 5,6,7.

7. СВИДЕТЕЛЬСТВО О ПРИЕМКЕ

Свидетельство о приемке.

Пескопромыватель HELYX ПП-10, заводской номер _____ на основании осмотра и производственных испытаний признан годным для эксплуатации.

Установка соответствует требованиям ГОСТ 2.601-68, ГОСТ 12.2.003-91, ГОСТ 12.2.007.0-75.

Установка укомплектована согласно технической документации.

_____

Подпись лиц, ответственных за приемку

_____

Дата приемки

8. УЧЕТ ТЕХНИЧЕСКОГО ОБСЛУЖИВАНИЯ

Форма для учета технического обслуживания приведена в таблице 5.

Таблица 5 – учет технического обслуживания

Дата	Вид технического обслуживания	Наработка		Основание (наименование и номер документа)	Должность, фамилия и подпись		Примечание
		После последнего ремонта	С начала эксплуатации		Выполнившего работу	Проверившего работу	

9. РАБОТЫ ПРИ ЭКПЛУАТАЦИИ

Форма для учета работ при эксплуатации приведена в таблице 6.

Таблица 6 – учет выполнения работы

Дата	Наименование работы и причина ее выполнения	Должность, фамилия и подпись		Примечание
		выполнившего работу	проверившего работу	

Содержит записи о внеплановых работах по текущему ремонту изделия при его эксплуатации с указанием причины выполнения, включая замену отдельных составных частей изделия

10. ХРАНЕНИЕ

Форма для учета данных о хранении приведена в таблице 7.

Таблица 7 – Хранение

Дата		Условия хранения	Вид хранения	Примечания
Приемки на хранение	Снятия с хранения			

11. РЕМОНТ

Приведена форма для учета данных о всех случаях произведенных ремонтов.

КРАТКИЕ ЗАПИСИ О ПРОИЗВЕДЕННОМ РЕМОНТЕ

_____ _____ №
наименование изделия обозначение заводской номер

_____
предприятие, дата

Наработка с начала эксплуатации _____
параметр, характеризующий ресурс или срок службы

Наработка после последнего ремонта _____
параметр, характеризующий ресурс или срок службы

Причина поступления в ремонт _____

_____

Причина поступления в ремонт _____

_____

_____ _____ _____
должность личная подпись расшифровка подписи

_____
год, месяц, число