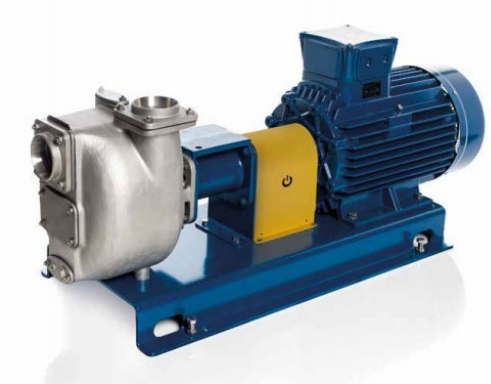

Внимание! Фотография может отличаться от настоящего вида продукта.

1. Сведения об изделии

Насос предназначен для перекачивания жидкостей, таких как:

- биомасса;
- вода с твердыми остатками;
- вода с песком и грязью;
- сточная, дождевая, морская вода.

Насосы серии SD являются центробежными и самовсасывающими. Рабочее колесо с открытыми лопастями обеспечивает легкий проход твердых частиц. С помощью насоса такого типа можно выполнять обработку сточных вод также с агрессивными и вязкими жидкостями, содержащими твердые частицы в виде эмульсии, абразивные порошки, даже если есть пузырьки воздуха.
Одно из преимуществ такого типа насоса заключается в том, что его не нужно погружать в жидкость. Максимальная высота всасывания определяется физическими условиями перекачиваемой жидкости и может достигать 8 м. Так как насос обычно помещается в сухую область над или в стороне от жидкости, всасывающая линия содержит воздух.
Самовсасывающий насос будет выкачивать весь воздух. Вакуум, создаваемый при вращении рабочего колеса, втягивает воздух насос, где он смешивается с жидкостью, уже содержащейся в корпусе насоса. Смесь воздуха с жидкостью подается на нагнетательную сторону, где воздух отделяется и выпускается через выпускное отверстие, в то время как жидкость из-за высокой силы тяжести опускается и повторно используется на стороне всасывания через небольшой проход. После выхода всего воздуха из линии всасывания закачивается жидкость, даже при воздухонаддуве. Интенсивно всасывающее отверстие содержит достаточное количество жидкости внутри корпуса, что позволяет выполнять повторную заливку в любое время. Обратный клапан во всасывающем отверстии предотвращает подачу обратного потока жидкости и уменьшает время заливки.

Насос изготовлен согласно стандартам:

EN 809:2009
EN ISO 12100:2010
EN 13463-1:2009
EN 13463-5:2011

2. Технические данные

Параметр	Значение
Производительность	25 м^3/ч
Напор	11 м
Масса насоса	129 кг
Максимальный диаметр прохода твердых тел	25 мм
Двигатель	
Мощность	2,2 кВт
Частота вращения	1450 об/мин
Напряжение	3х380 В
Частота тока	50 Гц
Максимальный уровень шума	70 дБ(А)
Взрывозащищенное исполнение	Нет
Способ пуска	прямой
Материалы	
Корпус	чугун
Рабочее колесо	чугун
Двигатель	чугун
Вал насоса	н/ж сталь
Торцовое уплотнение	SIC/WC

**Защита от перегрева двигателя: при температуре статора свыше 125 °С электрическая цепь размыкается*

3. Графические характеристики

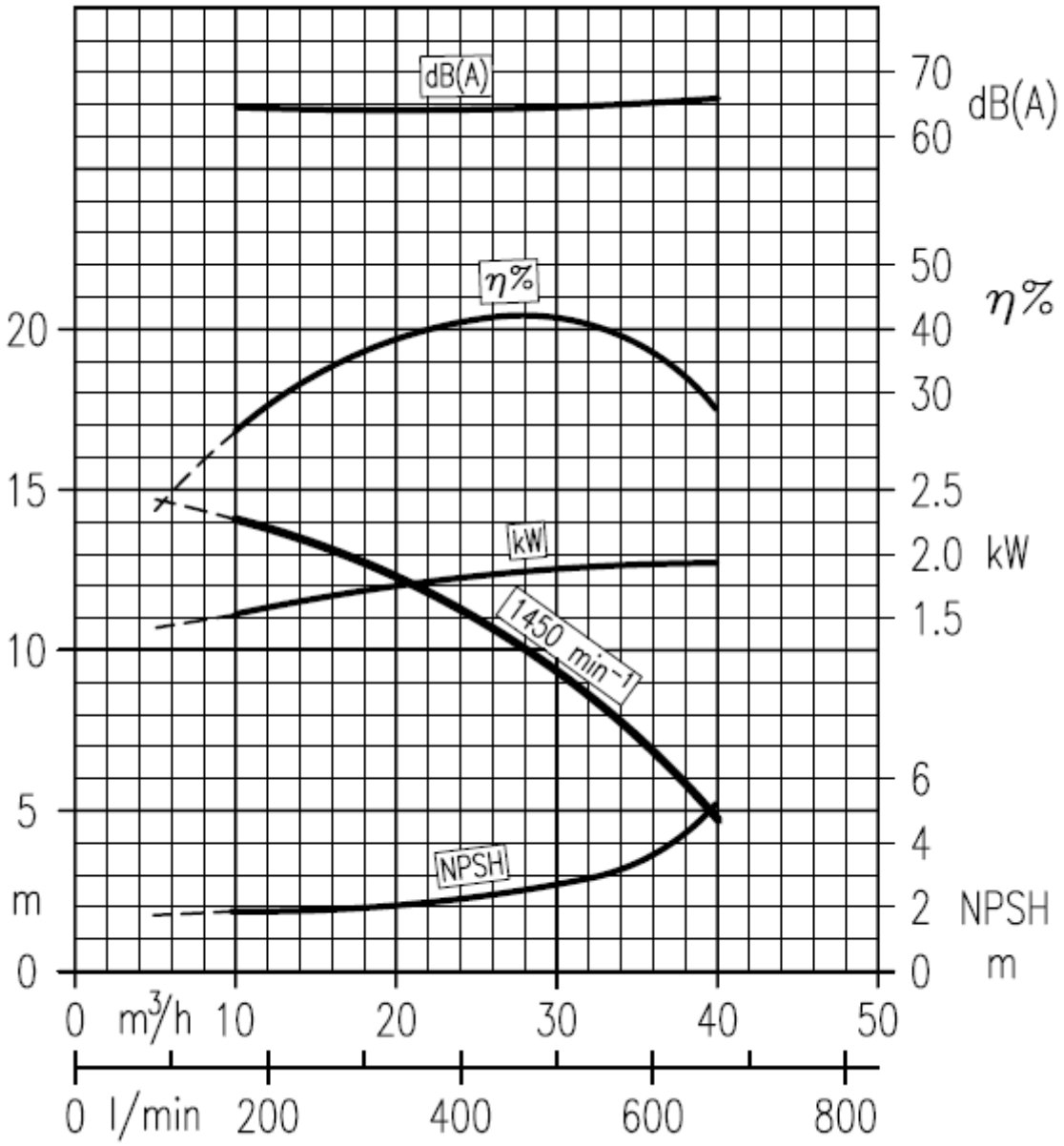
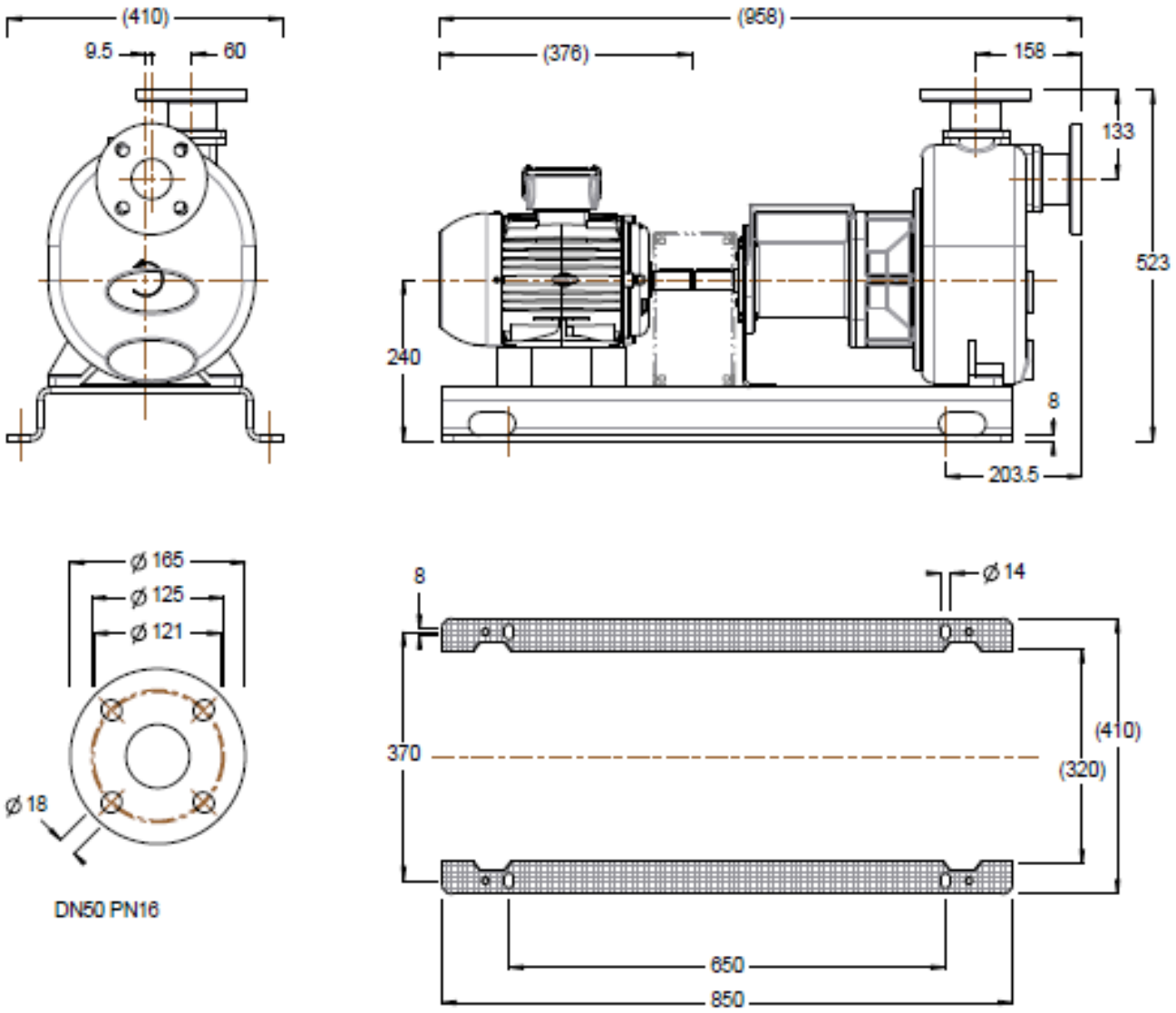
4. Габаритные размеры