Станция приготовления раствора флокулянта Helyx ПС

Оглавление

1. ОБЩИЕ УКАЗАНИЯ 3
2. ОСНОВНЫЕ СВЕДЕНИЯ ОБ ИЗДЕЛИИ 3
3. ОСНОВНЫЕ ТЕХНИЧЕСКИЕ ХАРАКТЕРИСТИКИ. 3
4. КОМПЛЕКТНОСТЬ 6
4.1. КОМПЛЕКТ ПОСТАВКИ 6
4.2 ИЗДЕЛИЯ С ОГРАНИЧЕННЫМ РЕСУРСОМ 6
5. СПЕЦИАЛЬНЫЕ ПРИСПОСОБЛЕНИЯ И ЗАПАСНЫЕ ЧАСТИ 6
6. СРОКИ ХРАНЕНИЯ, ГАРАНТИИ ИЗГОТОВИТЕЛЯ. 6
6.1. СРОКИ ХРАНЕНИЯ. 6
6.2 ГАРАНТИИ ИЗГОТОВИТЕЛЯ 7
7. СВИДЕТЕЛЬСТВО О ПРИЕМКЕ 8
8. УЧЕТ ТЕХНИЧЕСКОГО ОБСЛУЖИВАНИЯ 9
9. РАБОТЫ ПРИ ЭКПЛУАТАЦИИ 9
10. ХРАНЕНИЕ 9
11. РЕМОНТ 10

1. ОБЩИЕ УКАЗАНИЯ

Настоящий паспорт предназначен для ознакомления с устройством, правилами монтажа и эксплуатации установки, соблюдение которых обеспечит эффективную, безопасную работу оборудования, а также выполнение санитарных и экологических требований.

2. ОСНОВНЫЕ СВЕДЕНИЯ ОБ ИЗДЕЛИИ

Полимерная станция HELYX ПС представляет собой автоматическую систему для непрерывного приготовления растворов реагентов из сухих веществ.

Растворы могут быть приготовлены с диапазоном концентраций от 0,05% до 1,0%, при этом максимально допустимая вязкость раствора превышает 2500 мПас.

Приготовленные растворы полиэлектролитов используются для флокуляции в процессах водоочистки и водоподготовки, а также при проведении механического обезвоживания осадка.

Материал исполнения: корпус и все функциональные элементы изготовлены из нержавеющей стали

3. ОСНОВНЫЕ ТЕХНИЧЕСКИЕ ХАРАКТЕРИСТИКИ.[1]

Модель HELYX ПС		500	1000	1500	2000	2500	3000	4000
Производительность, л/ч (при времени созревания 1 ч)		500	1000	1500	2000	2500	3000	4000
Мощность, кВт		1,7	2,45	2,45	2,45	3,5	3,9	3,9
Дозирование порошка, кг/ч		1-5		2-10		3-15		3,5-20
Потребление воды, м³/ч		0,3 – 1,5	0,6 – 3,0	0,9 – 4,0	1,2 – 6,0	1,6 – 8,0	2,0 – 10,0	2,4 – 12,0
Габаритные размеры, мм	**L**	1370	2000	2130	2200	2400	2400	2720
	B	680	1000	1070	1200	1200	1300	1400
	H	1500	1710	1710	1900	2140	2180	2250
	L_1	1300	1930	2060	2130	2330	2330	2650
	B_1	730	1050	1120	1250	1250	1350	1450
Присоединительные размеры, мм	**Питающая линия DN**	25	32	32	32	40	40	40
	Подвод воды DN1	25	32	32	32	40	50	50
	Перелив DN2	32	40	40	40	40	40	40
	Выпуск DN3	25	32	32	3	40	40	40
Масса, кг		250	400	490	550	650	700	770

1 ПРЕДПРИЯТИЕ-ИЗГОТОВИТЕЛЬ ОСТАВЛЯЕТ ЗА СОБОЙ ПРАВО ВНОСИТЬ КОНСТРУКТИВНЫЕ ИЗМЕНЕНИЯ, НЕ ПРИВОДЯЩИЕ К УХУДШЕНИЮ ТЕХНИЧЕСКИХ ХАРАКТЕРИСТИК И ТОВАРНОГО ВИДА ИЗДЕЛИЯ.

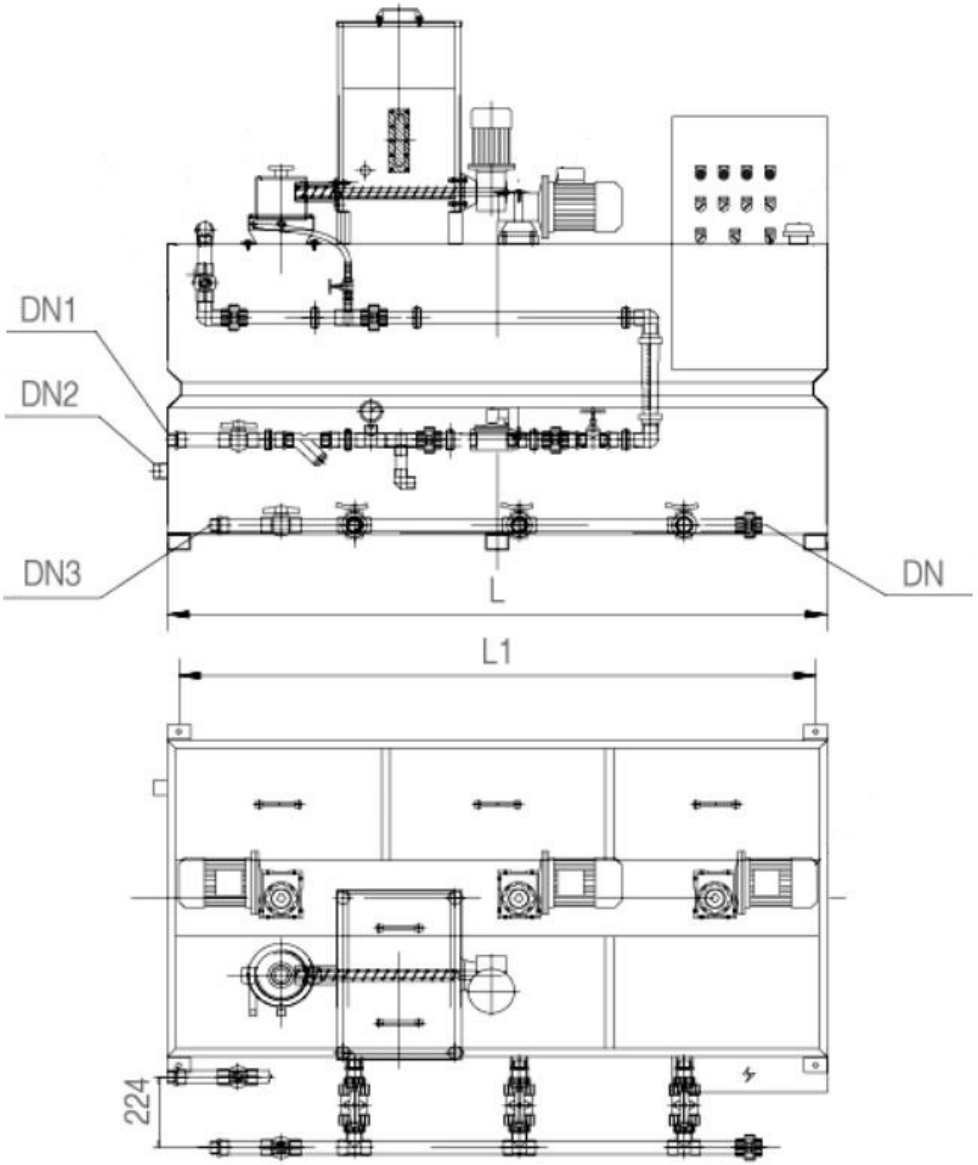
DN1
DN2
DN3
DN
L
L1
224

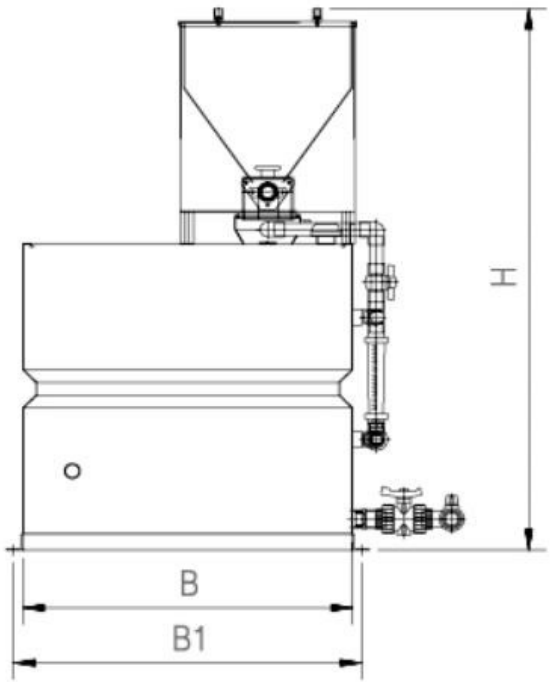
H
B
B1

4. КОМПЛЕКТНОСТЬ

4.1. КОМПЛЕКТ ПОСТАВКИ

Комплектность установки должна соответствовать таблице 4.

Таблица 4 Комплектность установки

Обозначение	Наименование	Кол-во	Примечание
Helyx ПС	Станция приготовления флокулянта в составе: Емкость из н/ж стали трехкамерная Узел подвода воды Мешалка Дозатор сухого материала Струйный смеситель Запорная арматура КИП Шкаф управления	 1 1 3 1 1 1 1 1	 комплект комплект
ПС-00.00.00.000 РЭ	Паспорт и руководство по эксплуатации Helyx ПС	1	
	Паспорта и эксплуатационные документы на технологическое оборудование	1	комплект
	Комплект ЗИП	1[2]	

4.2. ИЗДЕЛИЯ С ОГРАНИЧЕННЫМ РЕСУРСОМ

Изделия с ограниченным ресурсом не применяются.

5. СПЕЦИАЛЬНЫЕ ПРИСПОСОБЛЕНИЯ И ЗАПАСНЫЕ ЧАСТИ

Специальные приспособления на данном оборудовании отсутствуют (не применяются). Комплект ЗИП указан в разделе 4 “Руководства по эксплуатации”.

6. СРОКИ ХРАНЕНИЯ, ГАРАНТИИ ИЗГОТОВИТЕЛЯ.

6.1. СРОКИ ХРАНЕНИЯ.

[2] НАЛИЧИЕ И СОСТАВ КОМПЛЕКТА ЗИП ПО СОГЛАСОВАНИЮ С ЗАКАЗЧИКОМ ПРИ ЗАКАЗЕ.

Условия хранения - 5 ОЖ 4 ГОСТ 15150-69 (навесы, помещения, где колебания температуры и влажности несущественно отличаются от аналогичных колебаний на открытом воздухе).

При длительных сроках хранения необходима консервация.

Предельный срок хранения без переконсервации – 1 год.

Указанный срок действителен при соблюдении потребителем требований действующей эксплуатационной документации.

Форма журнала для учета сроков хранения приведена в таблице 5 расположенной в подразделе 9.

6.2 ГАРАНТИИ ИЗГОТОВИТЕЛЯ

6.2.1 Изготовитель гарантирует соответствие установки требованиям технической документации, и обязуются в течение гарантийного срока безвозмездно заменять или ремонтировать вышедшие из строя узлы установки при соблюдении потребителем условий эксплуатации установки, транспортирования, хранения, монтажа и технического обслуживания установки

6.2.2 Срок гарантии 1 год с момента пуска установки в эксплуатацию, но не более 15 месяцев со дня отгрузки потребителю.

6.2.3 На расходные материалы и изделия с ограниченным ресурсом гарантия не распространяется.

6.2.4 При длительном хранении установки не допускается создание условий намокания расходных материалов. В противном случае претензии по сохранности материалов или их разрушению от термических воздействий (размораживания) не принимаются

6.2.5 Гарантия производителя действует при условии, что работы по монтажу, наладке, испытаниям, пуску, регулированию и сдаче установки в эксплуатацию проводились предприятиями или организациями, имеющими допуск на право проведения соответствующих работ.

6.2.6 Гарантия производителя действует если работы по монтажу, наладке, испытаниям, пуску, регулированию и сдаче установки подтверждены

соответствующими документами, в том числе предусмотренными в приложениях А и Б. Все документы должны быть подписаны лицами, проводившими работы и утверждены печатями предприятий и организаций, проводивших конкретные работы.

6.2.7 Гарантия производителя не сохраняется, если отсутствуют заполненные потребителем формы предусмотренные таблицами 5,6,7.

7. СВИДЕТЕЛЬСТВО О ПРИЕМКЕ

Свидетельство о приемке.

Станция приготовления флокулянта HELYX ПС-_____, заводской номер _____ на основании осмотра и производственных испытаний признан годным для эксплуатации.

Установка соответствует требованиям ГОСТ 2.601-68, ГОСТ 12.2.003-91, ГОСТ 12.2.007.0-75.

Установка укомплектована согласно технической документации.

_____

Подпись лиц, ответственных за приемку

_____

Дата приемки

8. УЧЕТ ТЕХНИЧЕСКОГО ОБСЛУЖИВАНИЯ

Форма для учета технического обслуживания приведена в таблице 5.

Таблица 5 – учет технического обслуживания

Дата	Вид технического обслуживания	Наработка		Основание (наименование и номер документа)	Должность, фамилия и подпись		Примечание
		После последнего ремонта	С начала эксплуатации		Выполнившего работу	Проверившего работу	

9. РАБОТЫ ПРИ ЭКПЛУАТАЦИИ

Форма для учета работ при эксплуатации приведена в таблице 6.

Таблица 6 – учет выполнения работы

Дата	Наименование работы и причина ее выполнения	Должность, фамилия и подпись		Примечание
		выполнившего работу	проверившего работу	

Содержит записи о внеплановых работах по текущему ремонту изделия при его эксплуатации с указанием причины выполнения, включая замену отдельных составных частей изделия

10. ХРАНЕНИЕ

Форма для учета данных о хранении приведена в таблице 7.

Таблица 7 – Хранение

Дата		Условия хранения	Вид хранения	Примечания
Приемки на хранение	Снятия с хранения			

11. РЕМОНТ

Приведена форма для учета данных о всех случаях произведенных ремонтов.

КРАТКИЕ ЗАПИСИ О ПРОИЗВЕДЕННОМ РЕМОНТЕ

_____ _____ №
наименование изделия обозначение заводской номер

_____
предприятие, дата

Наработка с начала эксплуатации _____
параметр, характеризующий ресурс или срок службы

Наработка после последнего ремонта _____
параметр, характеризующий ресурс или срок службы

Причина поступления в ремонт _____

_____

Причина поступления в ремонт _____

_____

_____ _____ _____
должность личная подпись расшифровка подписи

_____
год, месяц, число