Решетка шнековая
Helyx РШ-400

Оглавление

1. ОБЩИЕ УКАЗАНИЯ 3
2. ОСНОВНЫЕ СВЕДЕНИЯ ОБ ИЗДЕЛИИ 3
3. ОСНОВНЫЕ ТЕХНИЧЕСКИЕ ХАРАКТЕРИСТИКИ. 3
4. КОМПЛЕКТНОСТЬ 6
4.1. КОМПЛЕКТ ПОСТАВКИ 6
4.2 ИЗДЕЛИЯ С ОГРАНИЧЕННЫМ РЕСУРСОМ 6
5. СПЕЦИАЛЬНЫЕ ПРИСПОСОБЛЕНИЯ И ЗАПАСНЫЕ ЧАСТИ 6
6. СРОКИ ХРАНЕНИЯ, ГАРАНТИИ ИЗГОТОВИТЕЛЯ. 6
6.1. СРОКИ ХРАНЕНИЯ. 6
6.2 ГАРАНТИИ ИЗГОТОВИТЕЛЯ 7
7. СВИДЕТЕЛЬСТВО О ПРИЕМКЕ 8
8. УЧЕТ ТЕХНИЧЕСКОГО ОБСЛУЖИВАНИЯ 9
9. РАБОТЫ ПРИ ЭКПЛУАТАЦИИ 9
10. ХРАНЕНИЕ 9
11. РЕМОНТ 10

1. ОБЩИЕ УКАЗАНИЯ

Настоящий паспорт предназначен для ознакомления с устройством, правилами монтажа и эксплуатации установки, соблюдение которых обеспечит эффективную, безопасную работу оборудования, а также выполнение санитарных и экологических требований.

2. ОСНОВНЫЕ СВЕДЕНИЯ ОБ ИЗДЕЛИИ

Автоматическая решётка для механической очистки сточных вод и удаления отбросов (пластмассы, дерева, ветоши, песка, резины, кожи, пищевых отходов и прочего мусора) из канализационных насосных станций.

Сепарация отбросов цилиндрической фильтрующей поверхностью. Степень сепарации зависит от размера фильтрующих отверстий.

Удаление отбросов из фильтрующего короба решётки и их транспортировка на поверхность осуществляются шнеком из нержавеющей стали.

Подъём отбросов на поверхность осуществляется в закрытом транспортировочном шнеке с интегрированной зоной прессования с отводом отжатой воды.

Решетка предназначена для установки в канал. Решетки устанавливается в отапливаемом помещении.

3. ОСНОВНЫЕ ТЕХНИЧЕСКИЕ ХАРАКТЕРИСТИКИ.[1]

Параметры канала в месте установки решетки			
Ширинка канала		мм	550
Глубина канала	Г	мм	1150
Параметры решетки			
Пропускная способность решетки		$м^3/ч$	до 545
Диаметр фильтрующего прозора		мм	5
Общая длина установки	А	мм	5235
Длина в плане	Б	мм	4325
Расстояние до оси опоры	В	мм	3845
Общая высота (габарит)	Д	мм	3082

1 ПРЕДПРИЯТИЕ-ИЗГОТОВИТЕЛЬ ОСТАВЛЯЕТ ЗА СОБОЙ ПРАВО ВНОСИТЬ КОНСТРУКТИВНЫЕ ИЗМЕНЕНИЯ, НЕ ПРИВОДЯЩИЕ К УХУДШЕНИЮ ТЕХНИЧЕСКИХ ХАРАКТЕРИСТИК И ТОВАРНОГО ВИДА ИЗДЕЛИЯ.

Диаметр приемной части	Е	мм	500
Габарит двигателя от оси	Ж	мм	305
Размер окна выгрузки отходов	И	мм	220х260
Длина переходной части	К	мм	650
Габарит приемной части	Л	мм	570
Диаметр трубы шнека	М	мм	219
Длина прямого участка в канале	Н	мм	1907
Высота опоры	О	мм	615
Высота выгрузки отходов от пола	П	мм	750
Размер платика под опорой	Р	мм	300
Размер между отверстиями в платике (квадрат)	С	мм	260
Длина фильтрующей части	Т	мм	1500
Высота до точки выгрузки со шнека	У	мм	1365
Расстояние до оси опоры	Ф	мм	2840
Расход воды на промывку отходов (водопроводная техническая вода, размер включений до 0,2 мм)			до 60 л/мин при давлении до 7 кг/см^2
Масса решетки		кг	750
Материалы решетки			
Все детали и узлы (кроме запорно-регулирующей арматуры, мотор-редуктора, подшипников), соприкасающиеся с водой и отходами, изготовлены из нержавеющей стали AISI 304.			
Характеристика электропривода			
Мотор-редуктор			SEW, Германия
Мощность электродвигателя		кВт	0,75
Напряжение электродвигателя		В	400
Частота		Гц	50
Номинальная частота вращения		об/мин	1400
Частота вращения выходного вала		об/мин	16
Эксплуатационный коэффициент			1,4

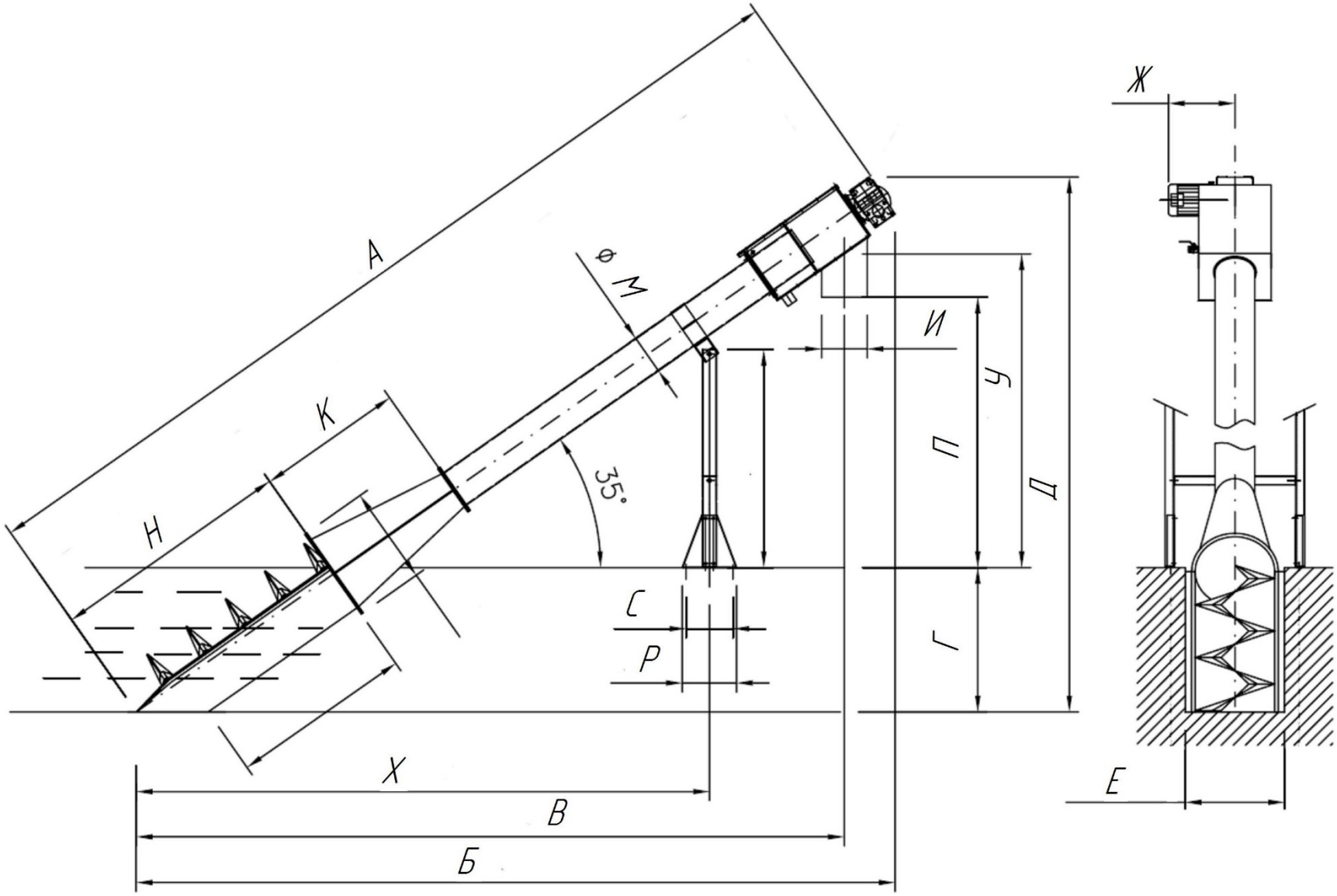

А
Ж
Ф М
К
Н
35°
И
У
П
Д
С
Р
Г
Х
В
Б
Е

4. КОМПЛЕКТНОСТЬ

4.1. КОМПЛЕКТ ПОСТАВКИ

Комплектность установки должна соответствовать таблице 4.

Таблица 4 Комплектность установки

Обозначение	Наименование	Кол-во	Примечание
Helyx РШ-400	Решетка шнековая в составе: Решетка шнековая вертикальная в сборе с мотор-редуктором Ультразвуковой датчик уровня Шкаф управления	 1 1 1	
РШ-00.00.00.000 РЭ	Паспорт и руководство по эксплуатации Helyx РШ-400	1	
	Паспорта и эксплуатационные документы на технологическое оборудование	1	комплект
	Комплект ЗИП	1[2]	

4.2. ИЗДЕЛИЯ С ОГРАНИЧЕННЫМ РЕСУРСОМ

Изделия с ограниченным ресурсом не применяются.

5. СПЕЦИАЛЬНЫЕ ПРИСПОСОБЛЕНИЯ И ЗАПАСНЫЕ ЧАСТИ

Специальные приспособления на данном оборудовании отсутствуют (не применяются). Комплект ЗИП указан в разделе 4 “Руководства по эксплуатации”.

6. СРОКИ ХРАНЕНИЯ, ГАРАНТИИ ИЗГОТОВИТЕЛЯ.

6.1. СРОКИ ХРАНЕНИЯ.

Условия хранения - 5 ОЖ 4 ГОСТ 15150-69 (навесы, помещения, где колебания температуры и влажности несущественно отличаются от аналогичных колебаний на открытом воздухе).

При длительных сроках хранения необходима консервация.

Предельный срок хранения без переконсервации – 1 год.

---

[2] НАЛИЧИЕ И СОСТАВ КОМПЛЕКТА ЗИП ПО СОГЛАСОВАНИЮ С ЗАКАЗЧИКОМ ПРИ ЗАКАЗЕ.

Указанный срок действителен при соблюдении потребителем требований действующей эксплуатационной документации.

Форма журнала для учета сроков хранения приведена в таблице 5 расположенной в подразделе 9.

6.2 ГАРАНТИИ ИЗГОТОВИТЕЛЯ

6.2.1 Изготовитель гарантирует соответствие установки требованиям технической документации, и обязуются в течение гарантийного срока безвозмездно заменять или ремонтировать вышедшие из строя узлы установки при соблюдении потребителем условий эксплуатации установки, транспортирования, хранения, монтажа и технического обслуживания установки

6.2.2 Срок гарантии 1 год с момента пуска установки в эксплуатацию, но не более 15 месяцев со дня отгрузки потребителю.

6.2.3 На расходные материалы и изделия с ограниченным ресурсом гарантия не распространяется.

6.2.4 При длительном хранении установки не допускается создание условий намокания расходных материалов. В противном случае претензии по сохранности материалов или их разрушению от термических воздействий (размораживания) не принимаются

6.2.5 Гарантия производителя действует при условии, что работы по монтажу, наладке, испытаниям, пуску, регулированию и сдаче установки в эксплуатацию проводились предприятиями или организациями, имеющими допуск на право проведения соответствующих работ.

6.2.6 Гарантия производителя действует если работы по монтажу, наладке, испытаниям, пуску, регулированию и сдаче установки подтверждены соответствующими документами, в том числе предусмотренными в приложениях А и Б. Все документы должны быть подписаны лицами, проводившими работы и утверждены печатями предприятий и организаций, проводивших конкретные работы.

6.2.7 Гарантия производителя не сохраняется, если отсутствуют заполненные потребителем формы предусмотренные таблицами 5,6,7.

7. СВИДЕТЕЛЬСТВО О ПРИЕМКЕ

Свидетельство о приемке.

Решетка шнековая HELYX РШ-400, заводской номер _____ на основании осмотра и производственных испытаний признан годным для эксплуатации.

Установка соответствует требованиям ГОСТ 2.601-68, ГОСТ 12.2.003-91, ГОСТ 12.2.007.0-75.

Установка укомплектована согласно технической документации.

_____

Подпись лиц, ответственных за приемку

_____

Дата приемки

8. УЧЕТ ТЕХНИЧЕСКОГО ОБСЛУЖИВАНИЯ

Форма для учета технического обслуживания приведена в таблице 5.

Таблица 5 – учет технического обслуживания

Дата	Вид технического обслуживания	Наработка		Основание (наименование и номер документа)	Должность, фамилия и подпись		Примечание
		После последнего ремонта	С начала эксплуатации		Выполнившего работу	Проверившего работу	

9. РАБОТЫ ПРИ ЭКПЛУАТАЦИИ

Форма для учета работ при эксплуатации приведена в таблице 6.

Таблица 6 – учет выполнения работы

Дата	Наименование работы и причина ее выполнения	Должность, фамилия и подпись		Примечание
		выполнившего работу	проверившего работу	

Содержит записи о внеплановых работах по текущему ремонту изделия при его эксплуатации с указанием причины выполнения, включая замену отдельных составных частей изделия

10. ХРАНЕНИЕ

Форма для учета данных о хранении приведена в таблице 7.

Таблица 7 – Хранение

Дата		Условия хранения	Вид хранения	Примечания
Приемки на хранение	Снятия с хранения			

11. РЕМОНТ

Приведена форма для учета данных о всех случаях произведенных ремонтов.

КРАТКИЕ ЗАПИСИ О ПРОИЗВЕДЕННОМ РЕМОНТЕ

_____ _____ №
наименование изделия обозначение заводской номер

_____
предприятие, дата

Наработка с начала эксплуатации _____
параметр, характеризующий ресурс или срок службы

Наработка после последнего ремонта _____
параметр, характеризующий ресурс или срок службы

Причина поступления в ремонт _____

_____

Причина поступления в ремонт _____

_____

_____ _____ _____
должность личная подпись расшифровка подписи

_____
год, месяц, число